ARO®

ConSolution
www.ConSolution.it
02 87176987

SERIE PRO E EXPERT
POMPE A DIAFRAMMA AD ARIA

CONNESSIONI LIQUIDO DA 1/4″ A 3″ (6,35 - 76,2 MM)

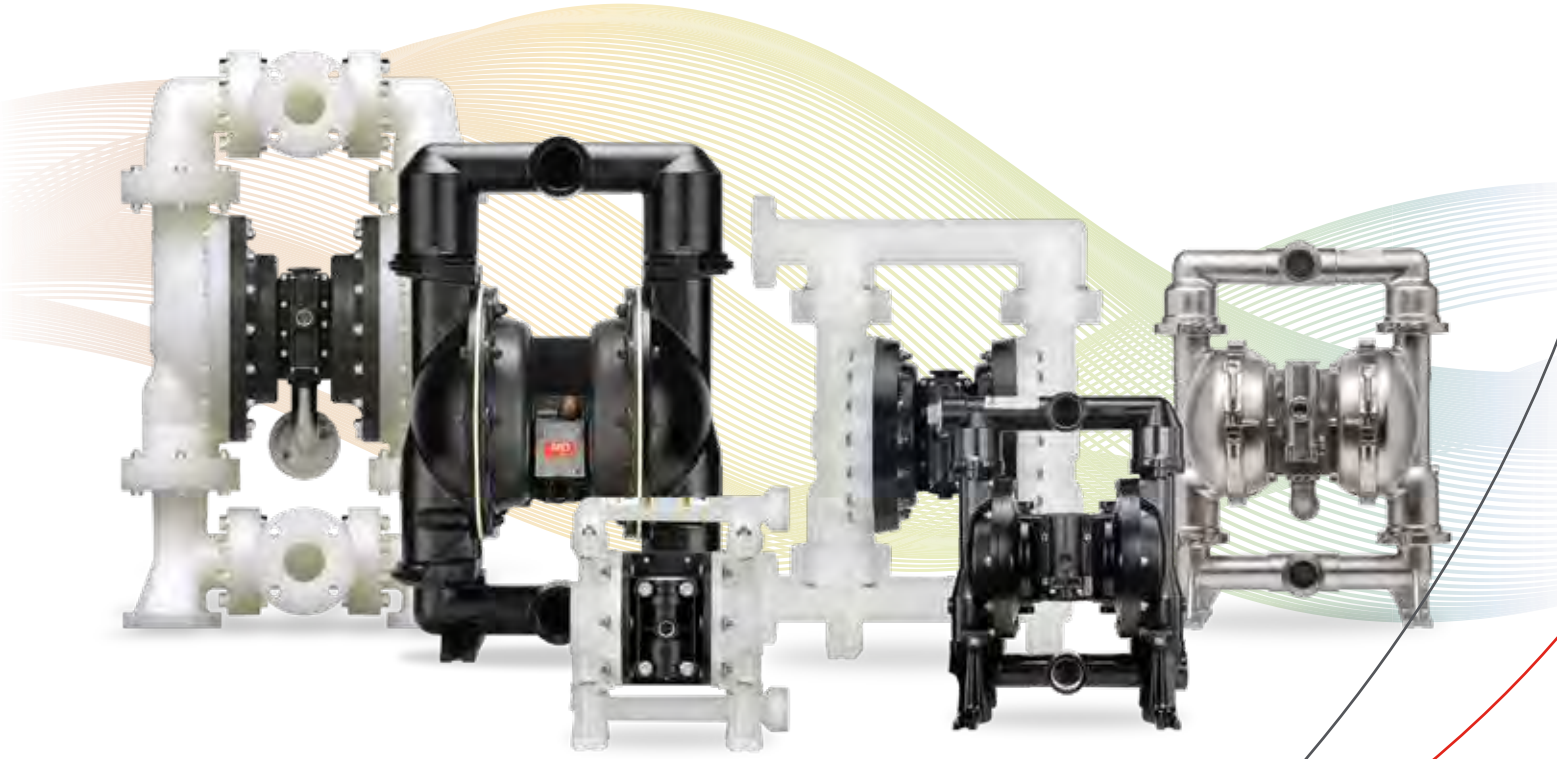

Ingersoll Rand

Pompe a membrana ad aria ARO®

Con prestazioni comprovate sul campo e con una garanzia di 5 anni fra le più durature del settore, le pompe a membrana ad aria ARO® sono una soluzione di gestione dei fluidi veramente versatile per numerose applicazioni. Nota per efficienza, affidabilità e portate leader del settore oltre a un'ampia gamma di materiali e attacchi, ARO® è in grado di fornire la pompa giusta per garantire prestazioni costanti nelle situazioni più impegnative. La gamma di pompe a membrana ARO® offre numerosi materiali di costruzione.

Tutte le pompe ARO® sono disponibili con membrane sagomate che assicurano una lunga durata del prodotto e una ridotta manutenzione.

Materiali metallici:
Alluminio
Ghisa
Acciaio inossidabile
Hastelloy®

Materiali non metallici:
polipropilene
polipropilene conduttivo
acetale
PVDF
PVDF conduttivo

Il valore delle pompe a membrana ad aria ARO®

- Design senza guarnizione
- Gestione di materiali abrasivi, solidi e corrosivi
- Delicato trasferimento di liquidi
- Basso attrito
- Capacità di funzionamento a secco
- Portatili
- Autoadescanti
- Facili da installare

5 ANNI
GARANZIA DI

Prodotti ARO® e Supporto Tecnico

Ogni prodotto ARO® è supportato da un team di ingegneri altamente qualificati impegnati nella progettazione di prodotti che riscuotono successo in tutto il mondo. Essendo i prodotti ARO® realizzati in modo da essere tanto semplici quanto intelligenti, i clienti traggono vantaggio dal loro funzionamento efficiente e dalle loro prestazioni elevate con un vantaggioso costo totale di proprietà.

Alla ARO® promuoviamo il successo

Il cuore dei vostri processi

Ingersoll Rand / ARO® offre una vasta gamma di tecnologie per fluidi adatte a soddisfare le odierne esigenze delle industrie e delle loro applicazioni.

- Trasferimento e circolazione di materiale solido
- Erogazione
- Riempimento
- Finitura
- Formulazione
- Pulizia ad alta pressione
- Lubrificazione
- Imballaggio
- Stampa flessografica/offset

Settori

- Aerospaziale
- Automobilistico
- Ceramica
- Trattamenti chimici
- Costruttori di macchinari – Formulazione
- Estrazione e costruzione
- Petrolio/Gas e Petrolchimico
- Verniciatura e finitura
- Farmaceutico e cosmetico
- Officine di stampa e produzione di inchiostri
- Marittimo e costruzioni navali

Pompe a membrana ARO®

Le pompe pneumatiche a membrana ARO® sono progettate per un uso assai ampio. Possono pompare vari tipi di fluidi, da quelli puliti a bassa viscosità a quelli corrosivi e abrasivi a media viscosità, e possono trasferire particelle di grandi dimensioni senza subire danni. Grazie al motore pneumatico, possono essere usate in aree potenzialmente esplosive. La maggior parte delle pompe a membrana ARO® è certificata ATEX (CE ExII 2GD X).

La serie EXP è compatibile con i sistemi di automatizzazione

Tutte le pompe della serie EXP sono dotate di interfaccia elettronica per un dosaggio accurato e controllato elettronicamente. Combinando la nostra pompa con il Controller ARO(R) o con un sistema basato su PLC o PC passerete da un sistema manuale impreciso e inefficiente a una gestione intelligente dei fluidi.

- La serie EXP è compatibile con quasi tutti i sistemi di automatizzazione
- Le pompe a interfaccia elettronica sono ora disponibili per ambienti di lavoro pericolosi (certificazioni ATEX NEC e CEC)
- L'opzione di rilevamento delle perdite, certificata per l'uso in siti ATEX/NEC/CEC, rileva le fughe nella membrana aiutando a ridurre costosi tempi di inattività nella produzione
- Il sensore di ciclo interno e i segnali di fine corsa consentono il feedback fine corsa e altri dati sulla pompa
- I componenti sono pre-assemblati per un'installazione senza problemi e a prova di errore

Altamente flessibili

Le pompe a membrana ARO® consentono di variare il flusso in uscita e la pressione di scarico da un minimo di un litro al minuto a un massimo di 1.079 litri al minuto nel caso dei dispositivi più grandi, e di regolare la pressione del fluido fino a 8,6 bar, usando solo un filtro dell'aria / regolatore e una valvola ad ago.

Auto-adescamento

Queste pompe sono auto-adescanti fino a 8,3 m con acqua e possono funzionare a secco senza subire danni. Se l'uscita del fluido è chiusa, la pompa si arresta; si riavvia con la riapertura del circuito del fluido; non sono necessarie valvole di sfogo della pressione o bypass.

Vasta gamma di configurazioni e materiali

La gamma di pompe a membrana ARO® comprende vari materiali di costruzione adatti all'industria chimica: i metalli disponibili sono alluminio, ghisa, acciaio inox e Hastelloy. I materiali non metallici comprendono polipropilene, acetale e PVDF.

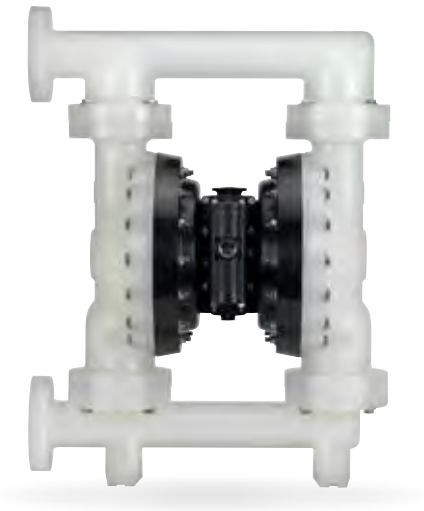

Garanzia di 5 anni

Gamma e applicazioni delle pompe a membrana ARO®

Pompe compatte, porte da 1/4" a 3/4" (6,35 a 19,05 mm)

Ideali per applicazioni industriali in generale e OEM, queste pompe offrono grandi prestazioni con un ingombro ridotto. Portate fino a 56 L/min con una vasta gamma di configurazioni per quanto riguarda i materiali.

Pompe serie EXP, porte da 1" a 3" (25,4 a 76,2 mm)

Gamma di Processo ARO, le pompe della Serie Expert offrono un costo totale di possesso più conveniente rispetto alle altre pompe a membrana sul mercato. Sono tra i prodotti preferiti dei professionisti dell'industria di processo, con portate fino a 1.079 L/min e una vasta gamma di configurazioni e materiali.

Pompe serie Pro, porte da 1" a 3" (25,4 a 76,2 mm)

Gamma Industriale ARO, le pompe a membrana Serie Pro offrono elevate prestazioni e un funzionamento affidabile senza interruzioni con portate fino a 897 L/min.

Pompe per applicazioni speciali

Pompe che offrono lo stesso livello elevato di prestazioni e soddisfazione, ma caratterizzate da un design personalizzato in base ad applicazioni specifiche. Questa gamma include vari modelli speciali.

Produttività: portate ottimizzate + minime pulsazioni e minimo consumo d'aria = massime prestazioni.

Versatilità: le diverse tipologie di porte e interfacce disponibili permettono di personalizzare la pompa per la specifica applicazione con componenti originali (OEM).

Affidabilità: la valvola differenziale brevettata non lubrificata presente sia sulla valvola aria principale sia sulla valvola SimulShift™ (valvola pilota) consente un funzionamento affidabile e senza problemi – fluido sempre disponibile su richiesta.

Attenzione per l'ambiente: la struttura bullonata, a cui si aggiunge una vasta scelta di materiali, consente la massima resistenza agli agenti chimici e alle falle.

Facilità di manutenzione: la struttura modulare, il ridotto numero di componenti e i kit di riparazione di facile utilizzo riducono al minimo tempi e costi di intervento.

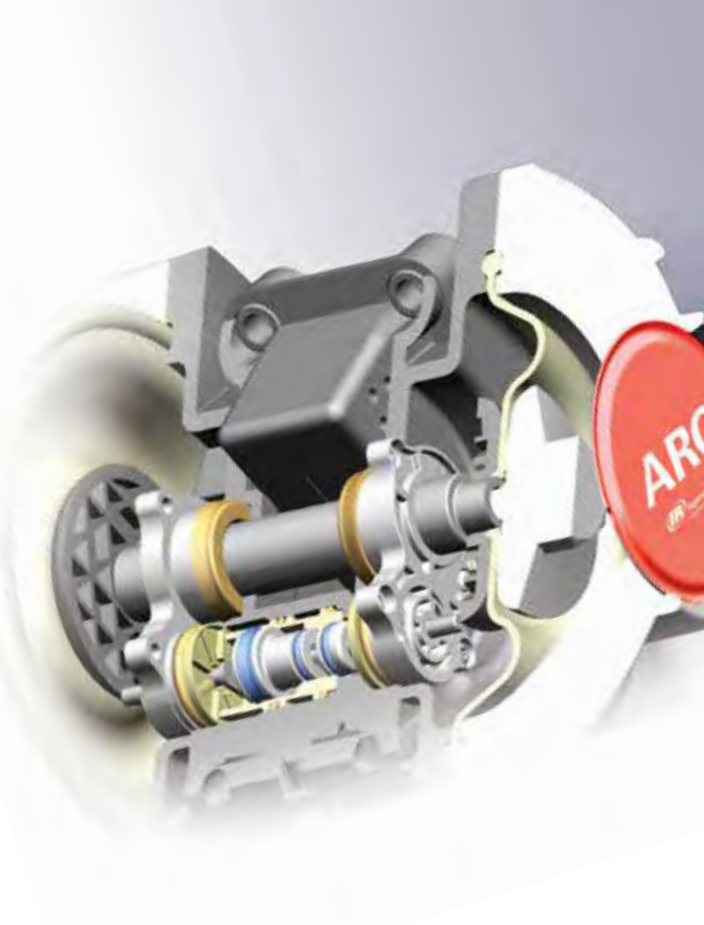

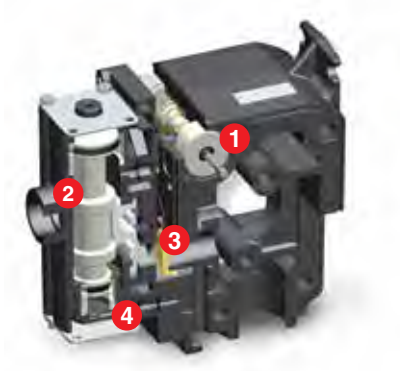

Tecnologia ARO® brevettata dei motori pneumatici

1. *Valvola SimulShift™: consente di evitare le interruzioni; permette un avvio più rapido della pompa con una maggiore portata.*
2. *Valvola dell'aria principale "non bilanciata": impedisce le interruzioni della pompa, anche in caso di bassa pressione dell'aria in ingresso.*
3. *Valvola di tipo "D" per un risparmio energetico ottimale, che consente di evitare costosi ricircoli d'aria; in materiale ceramico per una lunga durata.*
4. *Valvole di ritegno Quick Dump™: eliminano gli accumuli di ghiaccio dalla pompa, dirottando l'aria di scarico fredda e umida tramite la valvola dell'aria principale.*

Pompe a membrana ARO®: "l'investimento totale" più conveniente del settore

Risparmio energetico: le pompe EXP ARO® sono del 20% - 40% più efficienti rispetto ai modelli della concorrenza.

Riduzione dei tempi di fermo: l'intervallo medio tra i guasti delle pompe EXP è fino a quattro volte maggiore rispetto alle pompe della concorrenza.

Installazione/Riparazioni e pezzi di ricambio: le membrane EXP durano fino a quattro volte di più rispetto a quelle della concorrenza. I pezzi di ricambio EXP comprendono kit di riparazione convenienti, non i costosi ricambi per l'intero motore di alcuni concorrenti.

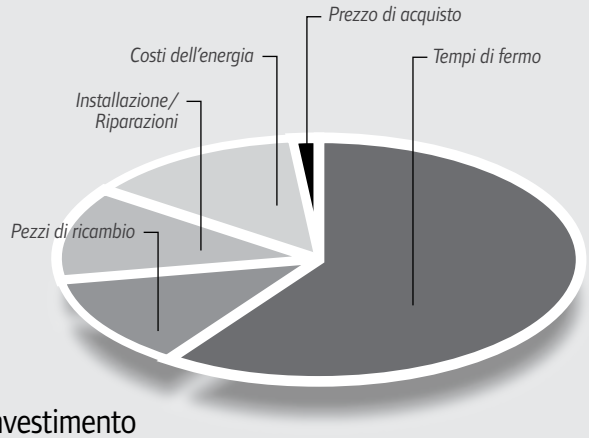

Proposta di valore totale della serie EXP: la serie EXP offre l'investimento totale PIÙ CONVENIENTE rispetto a tutte le pompe a membrana attualmente presenti sul mercato.

Pompe a membrana ARO®

Non-metallic

Modelli non metallici – Dimensioni e prestazioni

	Serie EXPERT	Serie EXPERT	Serie EXPERT	Serie EXPERT	Serie PRO	Serie EXPERT	Serie PRO	Serie EXPERT	Series PRO	Serie EXPERT	Serie EXPERT
	1/4″ (6,35 mm)	3/8″ (9,52 mm)	1/2″ (12,7 mm)	3/4″ (19,05 mm)	1″ (25,4 mm)	1″ (25,4 mm)	1 1/2″ (38,1 mm)	1 1/2″ (38,1 mm)	2″ (50,8 mm)	2″ (50,8 mm)	3″ (76,2 mm)
1 min.	**20 L/min**	**40,1 L/min**	**54,5 L/min**	**56 L/min**	**178 L/min**	**200 L/min**	**378 L/min**	**465 L/min**	**549 L/min**	**696 L/min**	**1.079 L/min**
Max. bar	8,6 bar	6,9 bar	6,9 bar	6,9 bar	8,3 bar	8,3 bar	8,3 bar	8,3 bar	8,3 bar	8,3 bar	8,3 bar
	1/4″ NPT / 1/4″ BSP	3/8″ NPT / 3/8″ BSP	1/2″ NPT / 1/2″ BSP	3/4″ NPT / 3/4″ BSP	1″ NPT / 1″ BSP / 1″ ANSI/DIN	1″ NPT / 1″ BSP / 1″ ANSI/DIN	1 1/2″ ANSI/DIN	1 1/2″ ANSI/DIN	2″ ANSI/DIN	2″ ANSI/DIN	Flangia da 3″ ANSI (4 fori) o Din (8 fori)
	1/4″ NPT / 1/4″ BSP	3/8″ NPT / 3/8″ BSP	1/2″ NPT / 1/2″ BSP	3/4″ NPT / 3/4″ BSP	1″ NPT / 1″ BSP / 1″ ANSI/DIN	1″ NPT / 1″ BSP / 1″ ANSI/DIN	1 1/2″ ANSI/DIN	1 1/2″ ANSI/DIN	2″ ANSI/DIN	2″ ANSI/DIN	Flangia da 3″ ANSI (4 fori) o Din (8 fori)
Materiale	Polipropilene / PVDF / Acetale collegabile a terra	Polipropilene / PVDF / Acetale collegabile a terra	Polipropilene / PVDF / Acetale collegabile a terra	Polipropilene	Polipropilene / PVDF	Polipropilene / PVDF / Polipropilene conduttivo	Polipropilene / PVDF	Polipropilene / PVDF / Polipropilene conduttivo	Polipropilene / PVDF	Polipropilene / PVDF / Polipropilene conduttivo	Polipropilene / PVDF
Max.	1,6 mm	1,6 mm	2,4 mm	2,4 mm	3,2 mm	3,2 mm	6,4 mm	6,4 mm	6,4 mm	6,4 mm	9,5 mm
ATEX certified	*Con parti a contatto con il fluido in acetale collegabile a terra.*	*Con parti a contatto con il fluido in acetale collegabile a terra.*	*Con parti a contatto con il fluido in acetale collegabile a terra.*	–	–	*Con motore in polipropilene conduttivo*	–	*Con motore in polipropilene conduttivo*	–	*Con motore in polipropilene conduttivo*	–

Metallic

Modelli metallici – Dimensioni e prestazioni

Serie EXP ERT	Serie EXP ERT	Serie PRO	Serie EXP ERT	Serie PRO	Serie EXP ERT	Serie PRO	Serie EXP ERT	Serie PRO	Serie EXP ERT
1/2″ (12,7 mm)	3/4″ (19,05 mm)	1″ (25,4 mm)	1″ (25,4 mm)	1 1/2″ (38,1 mm)	1 1/2″ (38,1 mm)	2″ (50,8 mm)	2″ (50,8 mm)	3″ (76,2 mm)	3″ (76,2 mm)
45,4 L/min	**51,5 L/min**	**133 L/min**	**197 L/min**	**340 L/min**	**465 L/min**	**651 L/min**	**651 L/min**	**897 L/min**	**1041 L/min**
6,9 bar	6,9 bar	8,3 bar	8,3 bar	8,3 bar	8,3 bar	8,3 bar	8,3 bar	8,3 bar	8,3 bar
1/2″ NPT 1/2″ BSP	3/4″ NPT 3/4″ BSP	1″ NPT 1″ BSP	1″ NPT 1″ BSP	1 1/2″ NPT 1 1/2″ BSP	1 1/2″ NPT 1 1/2″ BSP 1 1/2″ ANSI / DIN	2″ NPT 2″ BSP	2″ NPT 2″ BSP 2″ ANSI / DIN	3″ NPT 3″ BSP	3″ NPT 3″ BSP
1/2″ NPT 1/2″ BSP	3/4″ NPT 3/4″ BSP	1″ NPT 1″ BSP	1″ NPT 1″ BSP	1 1/2″ NPT 1 1/2″ BSP	1 1/2″ NPT 1 1/2″ BSP 1 1/2″ ANSI / DIN	2″ NPT 2″ BSP	2″ NPT 2″ BSP 2″ ANSI / DIN	3″ NPT 3″ BSP	3″ NPT 3″ BSP
Alluminio Acciaio inox	Alluminio	Alluminio Ghisa Acciaio inox	Alluminio Ghisa Acciaio inox Hastelloy	Alluminio Ghisa Acciaio inox	Alluminio Ghisa Acciaio inox Hastelloy	Alluminio Ghisa Acciaio inox	Alluminio Ghisa Acciaio inox Hastelloy	Alluminio Ghisa Acciaio inox	Alluminio Ghisa Acciaio inox Hastelloy
2,4 mm	2,4 mm	3,2 mm	3,3 mm	6,4 mm	6,4 mm	6,4 mm	6,4 mm	9,5 mm	9,5 mm
Tutti i modelli	*Tutti i modelli*	*Tutti i modelli*	*Con motore in alluminio o acciaio inox*	*Tutti i modelli*	*Con motore in alluminio o acciaio inox*	*Tutti i modelli*	*Con motore in alluminio o acciaio inox*	*Tutti i modelli*	*Con motore in alluminio o acciaio inox*

Pompe a membrana ARO®

Specialty

Modelli speciali – Dimensioni e prestazioni

Serie PP

Serie PM

Serie SD

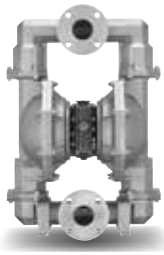

Serie PH

	Pompe per polveri				Pompe sanitarie							Pompe per alta pressione			
?:1	1:1				1:1					1:1		3:1	2:1	2:1	2:1
Ø	1″ (25,4 mm)	1 1/2″ (38,1 mm)	2″ (50,8 mm)	3″ (76,2 mm)	1/2″ (12,7 mm)	1″ (25,4 mm)	1 1/2″ (38,1 mm)	2″ (50,8 mm)	3″ (76,2 mm)	1″ (25,4 mm)	2″ (50,8 mm)	1″ (25,4 mm)	1 1/2″ (38,1 mm)	2″ (50,8 mm)	3″ (76,2 mm)
1 min.	Max. densità polvere = 721 kg/m³				45.4 L/min	198 L/min	465 L/min	651 L/min	1041 L/min	204 L/min	738 L/min	50 L/min	238 L/min	348 L/min	605 L/min
Max. bar	6,9 bar				6,9 bar	8,3 bar				8,3 bar		6,9 bar			
	1″ NPT / 1″ BSP	1 1/2″ NPT / 1 1/2″ BSP	2″ NPT / 2″ BSP	3″ NPT / 3″ BSP	1 1/2″ Tri-clamp		2″ Tri-clamp	2 1/2″ Tri-clamp	3″ Tri-clamp	1 1/2″ Tri-clamp	2 1/2″ Tri-clamp	1″ NPT / 1″ BSP	1 1/2″ NPT / 1 1/2″ BSP / 1 1/2″ ANSI DIN	2″ NPT / 2″ BSP / 2″ ANSI DIN	3″ NPT / 3″ BSP
Materiale	Alluminio / Acciaio inox				Materiale conforme alle norme FDA					Materiale conforme alle FDA		Acciaio inox			
Max.	Dimensioni massime particelle solide = 100 microns				2,4 mm	3,3 mm	6,4 mm	6,5 mm	9,5 mm	3,2 mm	6,4 mm	3,2 mm	6,4 mm	6,4 mm	9,5 mm
Ex Certificazione ATEX	*Tutti i modelli*				*Tutti i modelli*	*Con motore in alluminio o acciaio inox*				*Tutti i modelli*		*Tutti i modelli*			

Applicazioni delle pompe a membrana ARO®

Ecco alcuni esempi. Altre immagini relative alle applicazioni sono disponibili a pagina 14.

Serie Pit Boss			Serie PF	Serie DAB05		Serie P	
Pompe per idroestrazione			**Pompe con valvola a cerniera**	**Pompe svuota contenitori**		**Pompe sommergibili**	
1:1			**1:1**	**1:1**	**1:1**	**—**	**—**
1 1/2" (38,1 mm)	**2" (50,8 mm)**	**3" (76,2 mm)**	**2" (50,8 mm)**	**1/2" (12,7 mm)**		**2 1/2" (63,5 mm)**	**2" (50,8 mm)**
302,8 L/min	590,5 L/min	821,3 L/min	651 L/min	45,4 L/min	54,5 L/min	757 L/min	870 L/min
8,3 bar			8,3 bar	6,9 bar		6,2 bar	
1 1/2" BSP	2" BSP	3" BSP	2" NPT / 2" BSP	Tubo sifonato		Ingresso con schermatura	
Alluminio			Alluminio / Ghisa / Acciaio inox	Alluminio / Acciaio inox	Polipropilene	Ghisa	
12,7 mm	19,1 mm	25,4 mm	51mm (semi-solids)	2,4 mm	2,4 mm	6,4 mm	6,4 mm
Tutti i modelli			*Con motore in alluminio o acciaio inox*	*Con motore in alluminio*	—	—	—

Pompa a membrana da 1 1/2" installata in un impianto di tipo chimico per il trasferimento di cloruro di metilene

Pompe a membrana in acciaio inox da 2", assemblate con ammortizzatori di pulsazioni in PVDF, utilizzate per scaricare acido fluoridrico

Pompa per carburante da 1", approvata UL, montata sulle rampe per il carico e lo scarico del cherosene nel settore dell'aviazione

Pompe a membrana da 3" montate su una rampa per il trasferimento dell'argilla nella produzione della ceramica

Pompa sanitaria da 3" utilizzata per trasferire la base cosmetica degli shampoo

Modelli non metallici

L'offerta di modelli non metallici ARO® prevede l'uso di polipropilene, resina acetalica e PVDF.
Tutte le pompe ARO® sono disponibili con membrane sagomate che assicurano lunga durata e manutenzione ridotta.

Panoramica dei modelli non metallici

Tutte le pompe volumetriche non metalliche da 1/4" a 3" sono ora aggiornabili!

AGGIORNAMENTO
POMPA ATTIVABILE IN REMOTO

- Le pompe volumetriche sono costruite in modo tale che valvola solenoide, il sensore di cicli e la funzione di rilevamento delle perdite possano essere aggiunti in un secondo momento. Man mano che i processi maturano, questa capacità consente di migliorare i processi gestiti manualmente in modo da incorporare ulteriori capacità di controllo e monitoraggio. È sufficiente rimuovere due tappi e sostituirli con un sensore di prossimità e (o) un rilevatore di perdite. Una volta aggiornati, questi componenti possono anche essere perfettamente integrati con il sistema di controllo ARO®.

Modelli	1/4"	3/8"	1/2"	1/2" Classico	3/4"
Portata max. L/min	20	40,1	54,5	49,2	56
Pressione di mandata max. bar	8,6	6,8	6,8	6,9	6,8
Materiali di produzione	PVDF Polipropilene acetale adatto alla messa a terra	PVDF Polipropilene acetale adatto alla messa a terra	PVDF Polipropilene acetale adatto alla messa a terra	PVDF Polipropilene acetale adatto alla messa a terra	Polipropilene
Max. solidi mm	1,6	1,6	2,4	2,4	2,4
Aspirazione max. a secco Altezza m	4,6	2,8	4,5	4,5	4,5

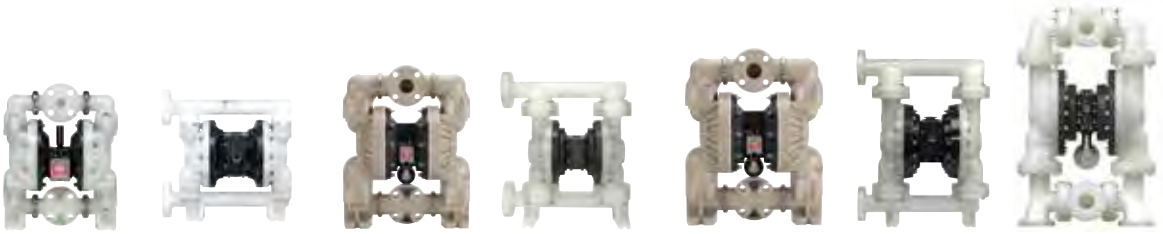

Modelli	1" (25,4 mm)		1-1/2" (38,1 mm)		2" (50 mm)		3" (76,2 mm)
Portata max. L/min	178	200	378	465	579	696	1.079
Pressione di mandata max. bar	8,3	8,3	8,3	8,3	8,3	8,3	8,3
Materiali di produzione	Polipropilene PVDF	Polipropilene o PVDF conduttivo o non conduttivo	Polipropilene PVDF	Polipropilene PVDF Polipropilene conduttivo	Polipropilene PVDF	Polipropilene o PVDF conduttivo o non conduttivo	Polipropilene PVDF
Max. solidi mm	3,2	3,2	6,4	6,4	6,4	6,4	9,5
Aspirazione max. a secco Altezza m	4,6	5,7	4,27	4,2	4,27	4,2	6,3

Pompe a diaframma serie Compact — *Pompe a diaframma serie PRO* — *Pompe a diaframma serie EXP*

Modelli non metallici da 1/4″ (6,3 mm)

POMPE COMPACT-SERIES

Parte della nostra serie di pompe Compact, le nostre pompe da 1/4″ (6,3 mm) offrono grandi prestazioni in una taglia compatta. Sono caratterizzate da portate fino a 20 L/min., un'ampia gamma di opzioni di materiali, versioni multi-attacco e dagli esclusivi attacchi filettati ibridi maschio/femmina.

Rapporto:	1:1
Portata massima, L/min.:	20
Cilindrata per ciclo, l:	0,072
Entrata aria (femmina):	1/4 - 18 PTF SAE Short
Attacchi ibridi di entrata/uscita fluido:	Filettatura interna 1/4″ NPTF/BSPT
	Filettatura esterna 3/4″ - 14 NPTF/BSPT
Pressione operativa max, bar:	8,6
Diametro max solidi sospesi, mm:	1,66
Peso, kg:	1,3 polipropilene
	1,76 PVDF
	1,60 resina acetalica
Altezza di aspirazione massima a secco, m:	4,6
Livello sonoro:	4,8 bar 60 cicli/min 62,3 db(A)
Silenziatore:	Integrato, incluso

PD01P-HPS-PCC-A

Ordinazione

Posizione	1	2		3	4	5		6	7	8		9	10	11
Esempio:	PX01P	X	-	H	X	S	-	X	X	X	-	A	X	X

Posizione 1 Modello	Posizione 2 Sezione centrale	Posizione 3 Collegamenti del fluido	Posizione 4 Materiale a contatto coi fluidi	Posizione 5 Viteria	Posizione 6 Materiale sede	Posizione 7 Materiale sfera	Posizione 8 Materiale membrana	Posizione 9
PD01 - Pompa standard PE01- Pompa a interfaccia elettronica	E - Polipropilene conduttivo P - Polipropilene	H - 1/4″ (6,3 mm) NPT BSP hybrid	D - Acetale messa a terra* E - Acetale messa a terra* (attacchi multipli) K - Kynar PVDF L - Kynar-PVDF (attacco multiplo) P - Polipropilene R - Polipropilene (attacco multiplo)	S - Acciaio inox	D - Res. acetalica K - PVDF P - Polipropilene 0 - Polipropilene (distanziale Flex-Check)* 1 - Res. acetalica (distanziale Flex-Check)* 2 - PVDF (distanziale Flex-Check)*	A - Santoprene® C - Hytrel® G - Nitrile J - Nitrile (solo Flex-Check) K - EPR (solo Flex-Check) L - Viton® (solo Flex-Check) J - Neoprene (solo Flex-Check) T - PTFE	A - Santoprene® C - Hytrel® G - Nitrile T - PTFE	Livello versione **Posizione 10 & 11 Codice specialità** Opzioni di controllo fluido per pompa a interfaccia elettronica (modello PE03). Vedere la descrizione completa a pagina 13

* approvato per l'uso in aree pericolose. - NEC / CEC: Classe I e II, Div 1 e 2, Gruppo A-D
- ATEX: Zona 1 e 2, 21 e 22

Hytrel® e Viton® sono marchi commerciali registrati della società DuPont. Santoprene® è un marchio commerciale registrato della società Monsanto, in licenza ad Advanced Elastomer Systems, L.P.

Accessori

Kit di collegamento linea aria | 66073-1
(Filtro/regolatore sovrapposto ("Piggyback") con manometro, raccordo filettato della tubazione e un tratto di 1,5 metri di manichetta dell'aria.

Dimensioni e diagrammi di portata dei modelli non metallici da 1/4" (6,3 mm)

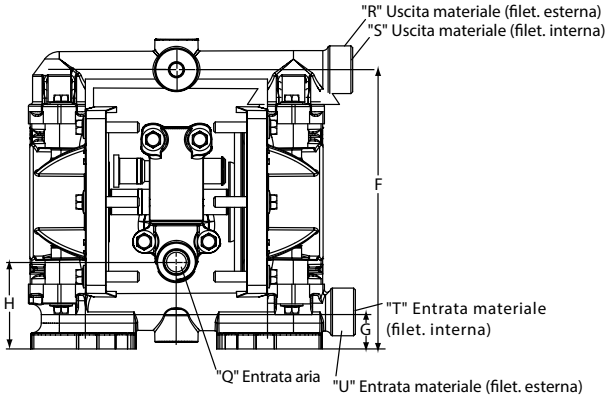

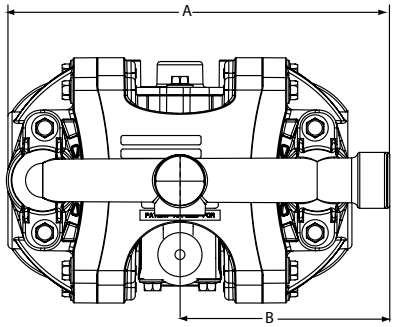

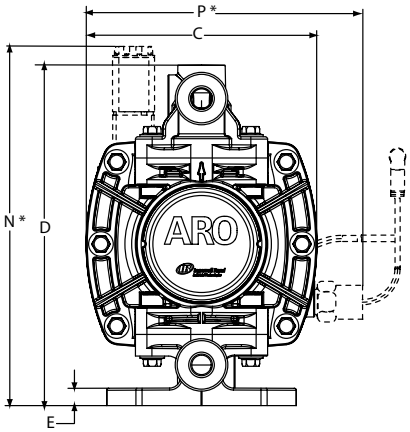

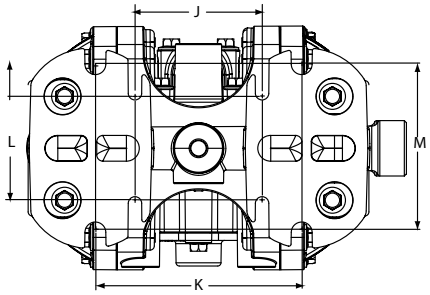

DIMENSIONI

Le dimensioni sono espresse in pollici e millimetri (mm) e hanno valore puramente indicativo.

A - 7,2" (182 mm)	H - 1,9" (48,6 mm)	Q - 1/4 - 18 PTF SAE Short
B - 3,9" (100,0 mm)	J - 2,4" (61 mm)	R - 3/4-14 NPTF
C - 4,6" (117,0 mm)	K - 3,9" (99 mm)	S - 1/4 NPTF / BSPT ibrido
D - 6,8" (173,0 mm)	L - 2,1" (53 mm)	T - 1/4 NPTF / BSPT ibrido
E - 0,3" (8,8 mm)	M - 3,2" (81 mm)	U - 3/4-14 NPTF
F - 6,1" (156 mm)	N - 7,2" (184 mm)	V - 1/4 NPTF
G - 0,8" (20,7 mm)	P - 5,6" (142,2 mm)	

CURVE DI RENDIMENTO

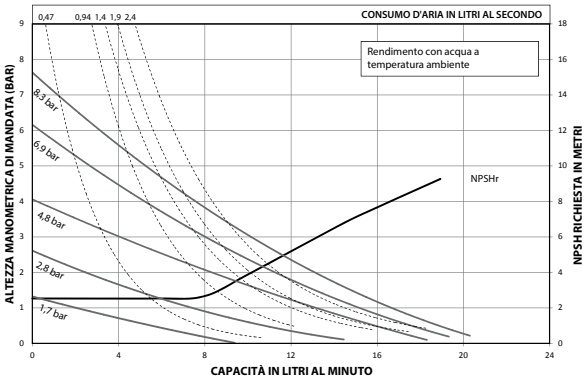

Posizione 10 codice di ordinazione

Codice specialità 1 (vuota in assenza di codice specialità)

A - Solenoide 120 V CA
B - Solenoide 12 V CC
C - Solenoide 240 V CA
D - Solenoide 24 V CC
E - 12 V CC NEC/CEC
F - 24 V CC NEC/CEC
G - Solenoide 12 V CC ATEX/IECex
H - Solenoide 24 V CC ATEX/IECex
J - 120 V CA NEC/CEC
K - Solenoide 220 V CA ATEX/IECex
N - Solenoide senza bobina
0 - Blocco valvole standard (senza solenoide)

Posizione 11 codice di ordinazione

Codice specialità 2 (vuota in assenza di codice specialità)

E - Feedback fine corsa + rilevamento perdite
F - Feedback finecorsa
G - Finecorsa ATEX/IECex/NEC/CEC
H - Finecorsa/rilevamento perdite ATEX/IECex/NEC/CEC
L - Rilevamento perdite
M - Rilevamento perdite ATEX/IECex/NEC/CEC
0 - Nessuna opzione

Modelli non metallici da 3/8″ (9,5 mm)

POMPE SERIE COMPATTA

Parte della nostra serie di pompe Compact, le nostre pompe da 3/8″ (9,5 mm) offrono grandi prestazioni in dimensioni contenute. Sono caratterizzate da portate fino a 40,1 L/min. e un'ampia gamma di materiali e di configurazioni di connessioni.

Rapporto:	1:1
Portata massima, L/min.:	40,1 32,9 Flex-Check
Cilindrata per ciclo, l:	0,083 0,068 Flex-Check
Entrata aria: (femmina)	1/4 - 18 PTF SAE Short
Entrata/uscita fluido:	3/8 - 18 PTF - 1 Rp 3/8 (3/8 - 19 BSP, in parallelo)
Pressione operativa max, bar:	6,9
Diametro max solidi sospesi, mm:	1,6 Flex-Check (fibre)
Peso, kg:	PD03P-XDS-XXX 1,9 PD03P-XES-XXX 1,9 PD03P-XKS-XXX 2,0 PD03P-XLS-XXX 2,1 PD03P-XPS-XXX 1,6 PD03P-XRS-XXX 1,6
Altezza di aspirazione massima a secco, m:	2,8
Livello sonoro:	4,8 bar 60 cicli/min. 72,7 db(A)
Silenziatore:	Integrato, incluso

PD03P-APS-PCC

PD03P-ADS-DTT

Ordinazione

Posizione	1	2		3	4	5		6	7	8		9	10	11
Esempio:	PX03	P	-	X	X	S	-	X	X	X	-	B	X	X

Posizione 1 Modello	Posizione 2 Sezione centrale	Posizione 3 Attacchi	Posizione 4 Materiale a contatto	Posizione 5 Viteria	Posizione 6 Materiale sede	Posizione 7 Materiale sfera	Posizione 8 Materiale membrana	Posizione 9
D - Standard E - Azionamento remoto	P - Polipropilene	A - 3/8″ NPT B - 3/8″ BSP	D - Res. acetalica conduttiva (attacco singolo) E - Res. acetalica conduttiva (attacco multiplo) K - PVDF (attacco singolo) L - PVDF (attacco multiplo) P - Polipropilene (attacco singolo) R - Polipropilene (attacco multiplo)	S - Acciaio inox	D - Res. acetalica K - PVDF P - Polipropilene S - Acciaio inox 0 - Flex-Check	A - Santoprene C - Hytrel* I - Nitrile N - Neoprene S - Acciaio inox T - PTFE V - Viton	A - Santoprene C - Hytrel* G - Nitrile T - PTFE/ Santoprene V - Viton * modelli Flex-Check	Livello versione **Posizione 10 & 11 Codice specialità** Opzioni di controllo fluido per pompa a interfaccia elettronica (modello PE03). Vedere descrizione completa a pagina 15

Hytrel® e Viton® sono marchi commerciali registrati della società DuPont. Santoprene® è un marchio commerciale registrato della società Monsanto, in licenza ad Advanced Elastomer Systems, L.P.

Accessori

Kit di collegamento linea aria | 66073-1
(filtro/regolatore "piggyback" con indicatore, nipplo per tubo e flessibile aria da 1,5 metri)
Kit contacicli | 66975
Kit staffa di montaggio a parete | 67388
Kit di riparazione/manutenzione | 637428 (sezione aria)
637429-XX (sezione fluido)

Kit di collegamento linea aria 66073-1

Kit staffa di montaggio a parete 67388

Dimensioni e schemi di flusso dei modelli non metallici da 3/8" (9,5 mm)

PE03P-APS-PAA-B0S
con kit 637442-1

Kit entrata/uscita doppia:
637442-1 (N.P.T. polipropilene)
637442-4 (BSP polipropilene)
637442-3 (N.P.T. PVDF)
637442-6 (BSP PVDF)
637442-2 (N.P.T. res. acetalica)
637442-5 (BSP res. acetalica)

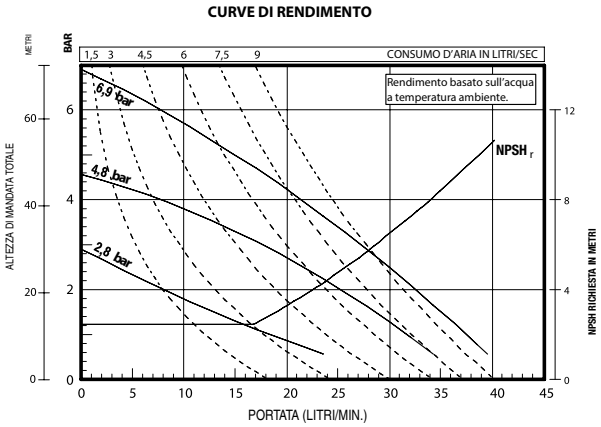

DIMENSIONI

A	7-29/32" (200,2 mm)	F	4-7/8" (123,9 mm)	L	1-3/32" (27,8 mm)
B	8-7/16" (214,3 mm)	G	9-7/32" (234,2 mm)	M	3/8" (9,5 mm)
C	5-9/16" (141,3 mm)	H	4" (101,6 mm)	N	4-11/32" (110,1 mm)
D	1-1/4" (31,8 mm)	J	4-3/4" (120,7 mm)	P	4-11/32" (110,3 mm)
E	5-23/32" (145,2 mm)	K	9/32" (7,1 mm)	Q	2-25/32" (70,6 mm)

Modello	"R" Entrata materiale	"S" Uscita materiale
PD03P-AXS-XXX	3/8 - 18 N.P.T.F. - 1	3/8 - 18 N.P.T.F. - 1
PD03P-BXS-XXX	Rp 3/8 (3/8 - 19 BSP)	Rp 3/8 (3/8 - 19 BSP)

Per le curve di flusso a grandezza naturale, accedere a www.AROzone.com.
Per ulteriori informazioni, contattare l'assistenza tecnica al numero 1.800.495.0276

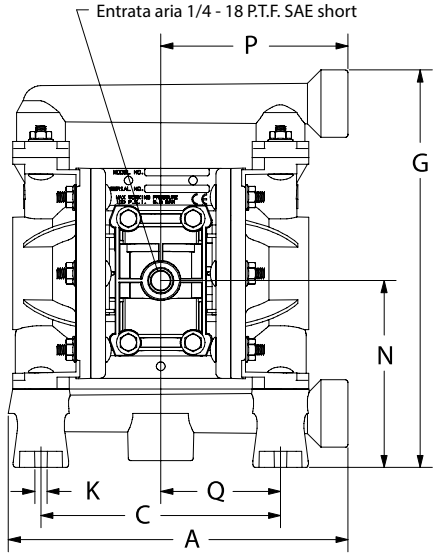

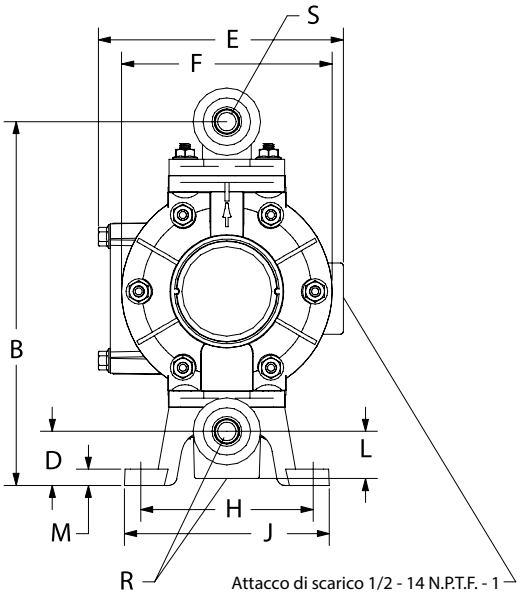

Posizione 10 codice di ordinazione

Codice specialità 1 (vuota in assenza di codice specialità)

A - Solenoide 120 V CA
B - Solenoide 12 V CC
C - Solenoide 240 V CA
D - Solenoide 24 V CC
E - 12 V CC NEC/CEC
F - 24 V CC NEC/CEC
G - Solenoide 12 V CC ATEX/IECex
H - Solenoide 24 V CC ATEX/IECex
J - 120 V CA NEC/CEC
K - Solenoide 220 V CA ATEX/IECex
N - Solenoide senza bobina
0 - Blocco valvole standard (senza solenoide)

Posizione 11 codice di ordinazione
Codice specialità 2 (vuota in assenza di codice specialità)

E - Feedback fine corsa + rilevamento perdite
F - Feedback finecorsa
G - Finecorsa ATEX/IECex/NEC/CEC
H - Finecorsa/rilevamento perdite ATEX/IECex/NEC/CEC
L - Rilevamento perdite
M - Rilevamento perdite ATEX/IECex/NEC/CEC
0 - Nessuna opzione

Modelli non metallici da 1/2" (12,7 mm)

POMPE SERIE COMPATTA

Le nostre pompe compatte Compact-Series da 1/2" (12,7 mm) assicurano prestazioni superiori in una soluzione di piccole dimensioni. Portate fino a 54,5 L/min. e una vasta gamma di materiali e configurazioni di attacco.

Rapporto:	1:1	
Portata massima, L/min.:	54,5	
Cilindrata per ciclo, l:	0,15	
Entrata aria: (femmina)	1/4 - 18 PTF SAE Short	
Entrata/uscita fluido:	1/2 - 14 NPTF - 1 Rp 1/2 (1/2 -14 BSP, in parallelo)	
Pressione operativa max, bar:	6,9	
Diametro max solidi sospesi, mm:	2,4	
Peso, kg:	PD05P-XDS-XXX-B	2,9
	PD05P-XES-XXX-B	3,0
	PD05P-XKS-XXX-B	3,1
	PD05P-XLS-XXX-B	3,3
	PD05P-XPS-XXX-B	2,4
	PD05P-XRS-XXX-B	2,5
Altezza di aspirazione massima a secco, m:	4,5	
Livello sonoro:	4,8 bar 60 cicli/min. 75,0 db(A)	
Silenziatore:	Integrato, incluso	

PD05P-ARS-PAA

Ordinazione

Posizione	1	2		3	4	5		6	7	8		9	10	11
Esempio:	PX05	P	-	X	X	S	-	X	X	X	-	B	X	X

Posizione 1 Modello	Posizione 2 Sezione centrale	Posizione 3 Attacchi	Posizione 4 Materiale a Contatto	Posizione 5 Viteria	Posizione 6 Materiale sede	Posizione 7 Materiale sfera	Posizione 8 Materiale membrana	Posizione 9
D - Standard E - Azionamento remoto	P - Polipropilene	A - 1/2 - 14 NPTF - 1 B - Rp 1/2 (1/2 -14 BSP, in parallelo)	D - Res. acetalica conduttiva (attacco singolo) E - Res. acetalica conduttiva (attacco multiplo) K - PVDF (attacco singolo) L - PVDF (attacco multiplo) P - Polipropilene (attacco singolo) R - Polipropilene (attacco multiplo)	S - Acciaio inox	D - Res. acetalica K - PVDF P - Polipropilene S - Acciaio inox	A - Santoprene C - Hytrel* G - Nitrile S - Acciaio inox T - PTFE U - Poliuretano V - Viton	A - Santoprene C - Hytrel* G - Nitrile L - PTFE a lunga durata T - PTFE/ Santoprene U - Poliuretano V - Viton	Livello versione **Posizione 10 & 11 Codice specialità** Opzioni di controllo fluido per pompa a interfaccia elettronica (modello PE05). Vedere la descrizione completa a pagina 17

Accessori

Kit di collegamento linea aria | 66073-1
(Filtro/regolatore ("Piggyback") con manometro, raccordo filettato della tubazione e un tratto di 1,5 metri di manichetta dell'aria.
Kit contacicli| 66975
Kit staffa di montaggio a parete | 76763
Silenziatore opzionale | 93110 utilizzato con il kit 637438
Kit di riparazione/manutenzione | 637428 (sezione aria)
637427-XX (sezione fluido)

Kit di collegamento linea aria 66073-1

Dimensioni e schemi di flusso dei modelli non metallici da 1/2" (12,7 mm)

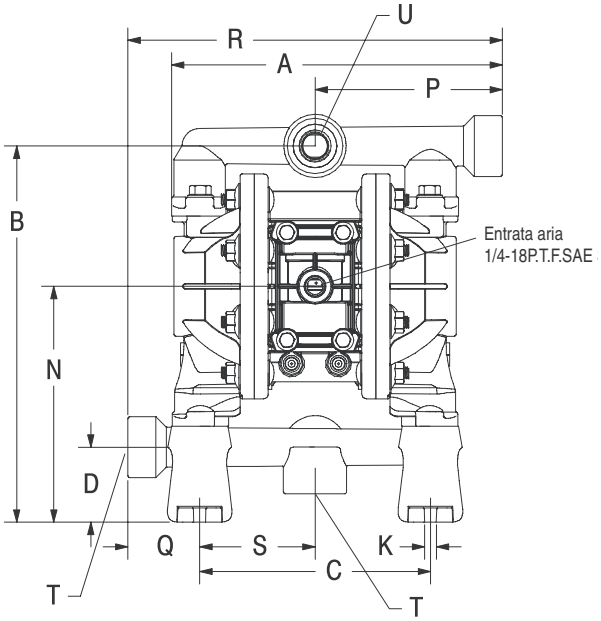

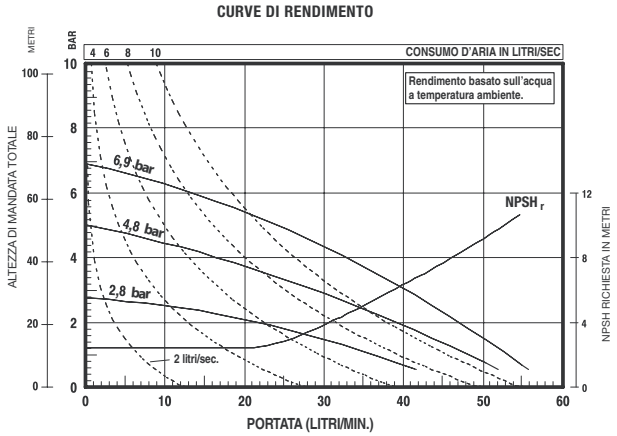

Per le curve di flusso a grandezza naturale, accedere a www.AROzone.com. Per ulteriori informazioni, contattare l'assistenza tecnica al numero 1.800.495.0276

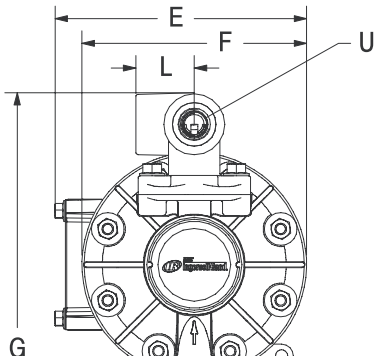

DIMENSIONI

A 8-27/32" (224,3 mm)	G 10-7/8" (275,7 mm)	N 6-5/16" (159,9 mm)
B 10-1/16" (255,0 mm)	H 4-7/8" (123,8 mm)	P 5" (127,0 mm)
C 6,164" (156,6 mm)	J 5-1/2" (139,7 mm)	Q 1-59/64" (48,8 mm)
D 2" (50 mm)	K 5-16" (8,0 mm)	R 10" (254,0 mm)
E 6-23/32" (170,6 mm)	L 1-9/16" (39,7 mm)	S 3-3/32" (78,3 mm)
F 6" (152,4 mm)	M 3/8" (9,5 mm)	

Modello	"T" Entrata materiale	"U" Uscita materiale
PD05P-AXS-XXX-B	1/2 - 14 N.P.T.F. - 1	1/2 - 14 N.P.T.F. - 1
PD05P-BXS-XXX-B	Rp 1/2 (1/2 - 14 BSP)	Rp 1/2 (1/2 - 14 BSP)

PE05P-APS-PAA-B0S con Kit 637440-1

Kit entrata/uscita doppia:
637440-1 (N.P.T. polipropilene)
637440-4 (BSP polipropilene)
637440-2 (N.P.T. res. acetalica)
637440-5 (BSP res. acetalica)
637440-3 (N.P.T. PVDF)
637440-6 (BSP PVDF)

Posizione 10 codice di ordinazione

Codice specialità 1 (vuota in assenza di codice specialità)

A - Solenoide 120 V CA
B - Solenoide 12 V CC
C - Solenoide 240 V CA
D - Solenoide 24 V CC
E - 12 V CC NEC/CEC
F - 24 V CC NEC/CEC
G - Solenoide 12 V CC ATEX/IECex
H - Solenoide 24 V CC ATEX/IECex
J - 120 V CA NEC/CEC
K - Solenoide 220 V CA ATEX/IECex
N - Solenoide senza bobina
0 - Blocco valvole standard (senza solenoide)

Posizione 11 codice di ordinazione

Codice specialità 2 (vuota in assenza di codice specialità)

E - Feedback fine corsa + rilevamento perdite
F - Feedback finecorsa
G - Finecorsa ATEX/IECex/NEC/CEC
H - Finecorsa/rilevamento perdite ATEX/IECex/NEC/CEC
L - Rilevamento perdite
M - Rilevamento perdite ATEX/IECex/NEC/CEC
0 - Nessuna opzione

Modelli non metallici stile classico da 1/2" (12,7 mm)

POMPE SERIE COMPATTA

Parte integrante della nostra serie di pompe Compact, le nostre pompe classiche da 1/2" (12,7 mm) offrono grandi prestazioni in una piccola taglia. Con portate fino a 49,2 L/min. e un'ampia gamma di materiali e di configurazioni di porte.

Rapporto:	1:1	
Portata massima, L/min:	(sfera) 49,2 (becco d'anatra) 37,9	
Spostamento per ciclo, L:	(sfera) 0,15 (becco d'anatra) 0,12	
Ingresso aria: (Femmina)	1/4 - 18 N.P.T.F. - 1	
Ingresso/uscita fluido:	1/2 - 14 N.P.T.F. - 1	
Pressione operativa massima, bar:	6,9	
Diam. max. solidi sospesi, mm:	(sfera) 2,4 fibre (becco d'anatra)	
Peso, kg:	Polipropilene	3,3
	Acetale messa a terra	4,0
	Kynar PVDF	4,3
Livello sonoro, bar:	4,8 60 cicli/min	71,1 db(A)
Silenziatore:	integrale, incluso	

66605J-3EB

Ordinazione

Posizione	1	2		3	4	5		6
Esempio:	66605	X	-	X	X	X	-	04

Posizione 1 Modello Serie	Posizione 2 Materiale a Contatto	Posizione 3 Materiale sede	Posizione 4 Materiale sfera	Posizione 5 Materiale membrana	Posizione 6 Valvola ritegno conica
Modello base	3 - Polipropilene 6 - Acetale messa a terra 7 - PVDF puro J - Polipropilene H - Acetale messa a terra* K - PVDF puro* *Collettore monopezzo	0 - Becco d'anatra 2 - Acciaio inossidabile 3 - Polipropilene 4 - PVDF 6 - Acetale	1 - Neoprene 2 - Nitrile 3 - Viton® 4 - PTFE 5 - E.P.R. 8 - Poliuretano A - Acciaio inossidabile C - Neoprene** D - Nitrile** E - Santoprene® **Modelli becco d'anatra	1 - Neoprene 2 - Nitrile 3 - Viton® 4 - PTFE/Santoprene® 5 - E.P.R. 8 - Poliuretano 9 - Hytrel® B - Santoprene® L - PTFE di lunga durata	04 - Mandata superiore

Accessori

Kit di collegamento condotti aria | 66073-1
(Filtro/regolatore ("Piggyback") con manometro, raccordo filettato della tubazione e un tratto di 1,5 m di manichetta dell'aria.
Kit contatore cicli | 66975
Silenziatore opzionale | 93110 utilizzato con kit 637438
Kit di riparazione | 637141 (sezione pneumatica)
637140-XX (sezione fluidi)

93110

KIT collegamento condotti aria 66073-1

Dimensioni e diagrammi di portata dei modelli non metallici da 1/2" (12,7 mm)

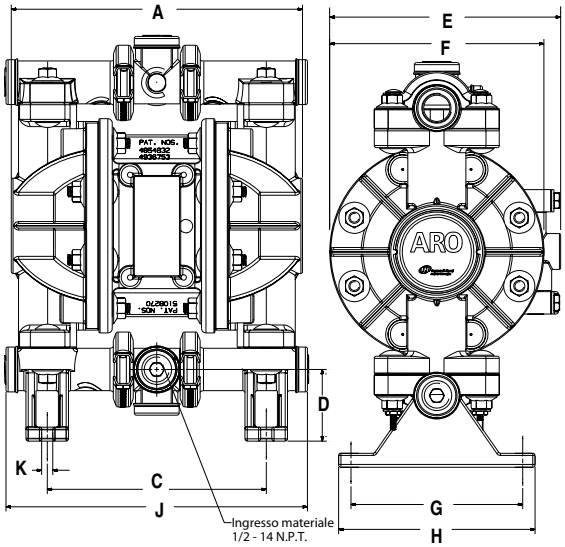

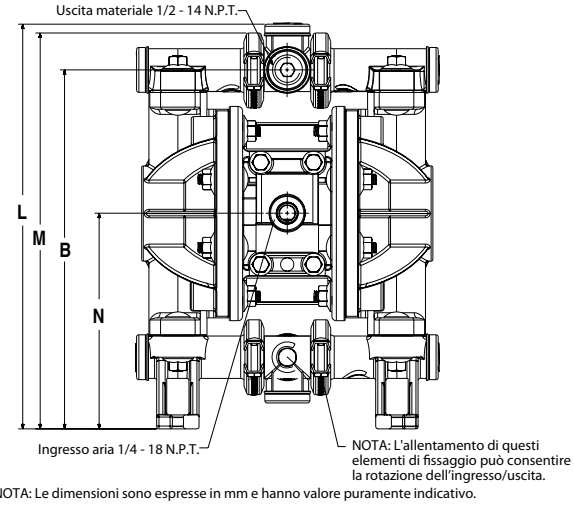

NOTA: Le dimensioni sono espresse in mm e hanno valore puramente indicativo.

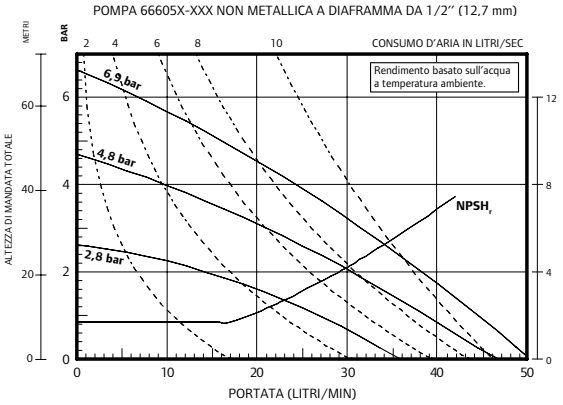

Consultare il sito www.AROzone.com per le curve di flusso a grandezza naturale. Per maggiori informazioni, contattare l'assistenza tecnica

A	8,155" (207,1 mm)	E	6,467" (164 mm)	J	8,44 5" (2 15 mm)
B	10,051" (255 mm)	F	6,000" (152 mm)	K	0,31 2" (8 mm)
C	6,135" (155,8 mm)	G	4,812" (122,2 mm)	L	11 ,331" (2 88 mm)
D	2,005" (50 mm)	H	5,500" (140 mm)	M	11 ,08 4" (2 82 mm)
				N	6,040" (153 mm)

Modelli non metallici da 3/4″ (19,05 mm)

POMPE SERIE COMPATTA

Le nostre pompe Compact-Series da 3/4″ (19,05 mm) assicurano prestazioni superiori in una soluzione di piccole dimensioni. Portate fino a 56 L/min. e una vasta gamma di materiali e configurazioni di attacco.

Rapporto:	1:1
Portata massima, L/min.:	56
Spostamento per ciclo, l:	0,12
Entrata aria: (Femmina)	1/4 - 18 PTF SAE Short
Entrata/uscita fluido:	3/4 - 14 NPTF - 1
	Rp 3/4 (3/4 -14 BSP, in parallelo)
Pressione operativa max, bar:	6,9
Diametro max solidi sospesi, mm:	2,4
Peso, kg:	2,54
Altezza di aspirazione massima a secco, m:	4,5
Livello sonoro:	4,8 bar 60 cicli/min. 75,0 db(A)

PD07P-APS-PAA

Ordinazione

Posizione	1	2		3	4	5		6	7	8		9	10	11
Esempio:	PX07	P	-	X	X	S	-	X	X	X	-	A	X	X

Posizione 1 Modello	Posizione 2 Sezione centrale	Posizione 3 Attacchi	Posizione 4 Materiale a contatto	Posizione 5 Viteria	Posizione 6 Materiale sede	Posizione 7 Materiale sfera	Posizione 8 Materiale membrana	Posizione 9
PD07 - Pompa standard PE07 - Azionamento remoto	P - Polipropilene	A - 14 - 3/4″ N.P.T.F.-1 B - Rp 3/4 (3/41/2 -14 BSP, in parallelo)	P - Polipropilene (attacco singolo)	S - Inox	P - Polipropilene	A - Santoprene® C - Hytrel® T - PTFE	A - Santoprene® C - Hytrel® L - PTFE di lunga durata T - PTFE	Livello versione **Posizione 10 & 11 Codice specialità** Opzioni di controllo fluido per pompa a interfaccia elettronica (modello PE05). Vedere descrizione completa a pagina 21

Hytrel® e Viton® sono marchi commerciali registrati della società DuPont. Santoprene® è un marchio commerciale registrato della società Monsanto, in licenza ad Advanced Elastomer Systems, L.P.

Accessori

Kit di collegamento linea aria | 66073-1
(Filtro/regolatore sovrapposto ("Piggyback") con manometro, raccordo filettato della tubazione e un tratto di 1,5 metri di manichetta dell'aria.
Kit contacicli| 66975
Kit silenziatore | 637438 (scarico) 3/8″ NPT
Kit di riparazione/manutenzione | 637428 (sezione aria)
637427-XX (sezione fluido)
Montaggio a parete | 76763

Kit di collegamento linea aria 66073-1

Dimensioni e schemi di flusso dei modelli non metallici da 3/4" (19,05 mm)

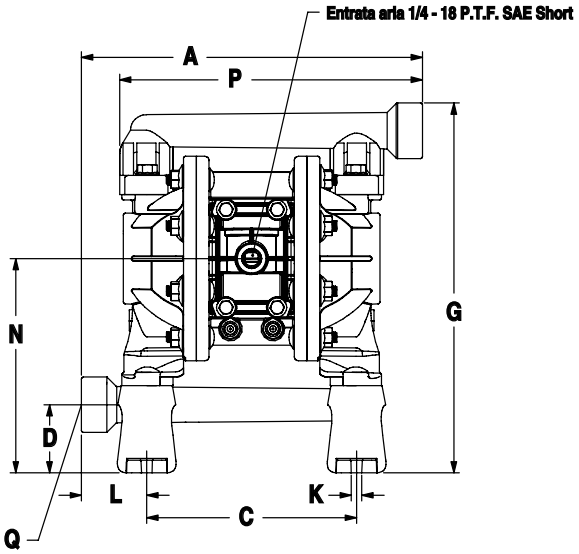

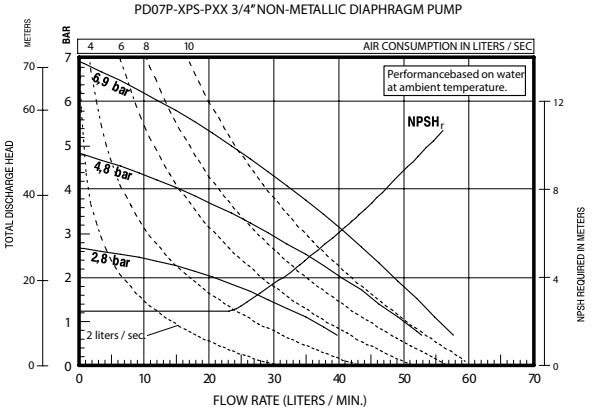

Per le curve di flusso a grandezza naturale, accedere a www.AROzone.com.
Per ulteriori informazioni, contattare l'assistenza tecnica al numero 1.800.495.0276

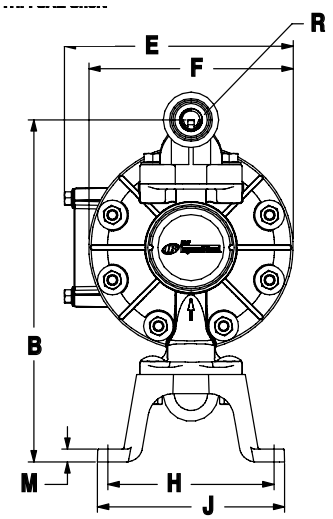

DIMENSIONI

A - 10" (254,2 mm)	**F - 6-1/32"** (153,1 mm)	**L - 1-15/16"** (48,9 mm)
B - 10-3/32" (256,1 mm)	**G - 10-29/32"** (276,8 mm)	**M - 3/8"** (9,6 mm)
C - 6-3/16" (157,1 mm)	**H - 4-29/32"** (124,2 mm)	**N - 6-5/16"** (160,5 mm)
D - 2" (51,0 mm)	**J - 5-17/32"** (140,2 mm)	**P - 8-7/8"** (225,3 mm)
E - 6-3/4" (171,0 mm)	**K - 5/16"** (8,0 mm)	

Modello	"Q" Entrata materiale	"R" Uscita materiale
PD07P-A PS-PXX	3/4 - 14 N.P.T.F. - 1	3/4 - 14 N.P.T.F. - 1
PD07P-B PS-PXX	Rp 3/4 (3/4 - 14 BSP)	Rp 3/4 (3/4 - 14 BSP)

Posizione 10 codice di ordinazione

Codice specialità 1 (vuota in assenza di codice specialità)

A - Solenoide 120 V CA

B - Solenoide 12 V CC

C - Solenoide 240 V CA

D - Solenoide 24 V CC

E - 12 V CC NEC/CEC

F - 24 V CC NEC/CEC

G - Solenoide 12 V CC ATEX/IECex

H - Solenoide 24 V CC ATEX/IECex

J - 120 V CA NEC/CEC

K - Solenoide 220 V CA ATEX/IECex

N - Solenoide senza bobina

0 - Blocco valvole standard (senza solenoide)

Posizione 11 codice di ordinazione

Codice specialità 2 (vuota in assenza di codice specialità)

E - Feedback fine corsa + rilevamento perdite

F - Feedback finecorsa

G - Finecorsa ATEX/IECex/NEC/CEC

H - Finecorsa/rilevamento perdite ATEX/IECex/NEC/CEC

L - Rilevamento perdite

M - Rilevamento perdite ATEX/IECex/NEC/CEC

0 - Nessuna opzione

Modelli non metallici da 1″ (25 mm)

POMPE PRO-SERIES

Le pompe a membrana non metalliche PRO-Series da 1″ (25 mm) di ARO® rappresentano una soluzione versatile per numerose applicazioni. Portate fino a 178 L/min. e una vasta gamma di materiali e configurazioni di attacco. Queste pompe vengono spesso utilizzate per le operazioni di trasferimento, riempimento, ricircolo e alimentazione nell'industria chimica, nel settore industriale e nelle applicazioni di trattamento delle acque.

Rapporto:	1:1
Portata massima, L/min.:	177,9
Spostamento per ciclo, l:	0,64
Entrata aria: (Femmina)	1/4 - 18 NPT
Entrata/uscita fluido:	1 - 11-1/2 NPTF - 1
	Rp 1 (1 - 11 BSP, in parallelo)
	Flangia 1″ (25 mm) ANSI/DIN
Pressione operativa max, bar:	8,3
Diametro max solidi sospesi, mm:	3,2
Peso, kg:	6661A3-, 1AF-, 1AJ-, 1AL- 9,2
	6661B3-, 1BF-, 1BJ-, 1BL- 13,1
Altezza di aspirazione massima a secco, m:	4,6
Livello sonoro:	4,8 bar 60 cicli/min. 78,3 db(A)

6661AJ-3EB-C

6661A3-244-C

Codice di ordinazione

Posizione	1	2		3	4	5		6
Esempio:	6661X	X	-	X	X	X	-	C

Posizione 1 Corpo centrale	Posizione 2 Materiale a contatto	Posizione 3 Materiale sede	Posizione 4 Materiale sfera	Posizione 5 Materiale membrana
A - Alluminio B - Ghisa	3 - Flangia in polipropilene (collettore in 3 pezzi) F - Flangia in polipropilene (collettore monoblocco) J - Filettature N.P.T. polipropilene (collettore monoblocco) L - Filettature BSP polipropilene (collettore monoblocco)	2 - Acciaio inox 316 3 - Polipropilene 4 - PVDF (Kynar) 8 - Acciaio inox 400 temprato	1 - Neoprene 2 - Nitrile 4 - PTFE 5 - E.P.R. 8 - Poliuretano A - Acciaio inox 316 C - Hytrel E - Santoprene M - Santoprene per applicazioni medicali	1 - Neoprene 2 - Nitrile 4 - PTFE/ Santoprene 5 - E.P.R. 6 - PTFE composito M - Santoprene per applicazioni medicali

Accessori

Kit di collegamento linea aria | 66073-2
(filtro/regolatore "piggyback" con indicatore, nipplo per tubo e flessibile aria da 1,5 metri)
Kit contacicli| 66975
Kit di riparazione/manutenzione | 637118-C (sezione aria)
637161-XX-C (sezione fluido)
Kit di collegamento flangia | 67078 (conforme alle specifiche ANSI). Flangia in polipropilene rinforzato vetro. Bulloni, rondelle e dadi in acciaio inox. Guarnizione 4401 in fibra sintetica klinger con legante nitrile.

Kit di collegamento linea aria

Kit di collegamento flangia 67078

Dimensioni e schemi di flusso dei modelli non metallici da 1" (25 mm)

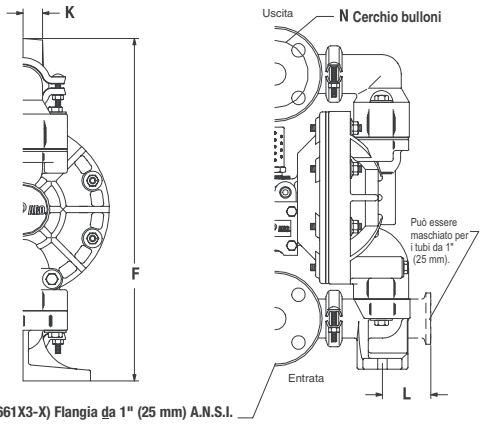

(6661X3-X) Flangia da 1" (25 mm) A.N.S.I.
(6661XF-X) Flangia da 1" (25 mm) A.N.S.I. / DIN

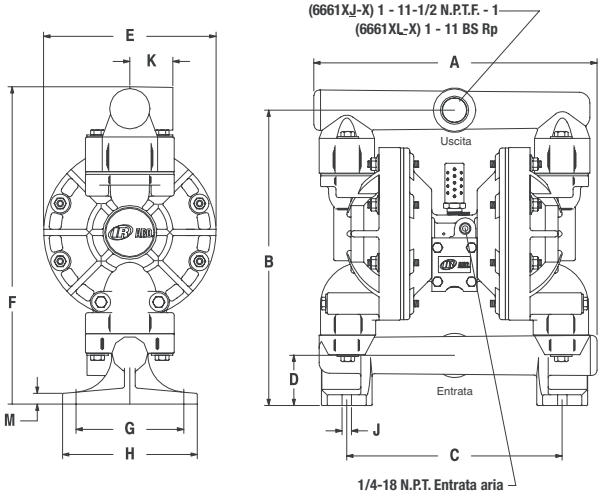

CURVE DI RENDIMENTO

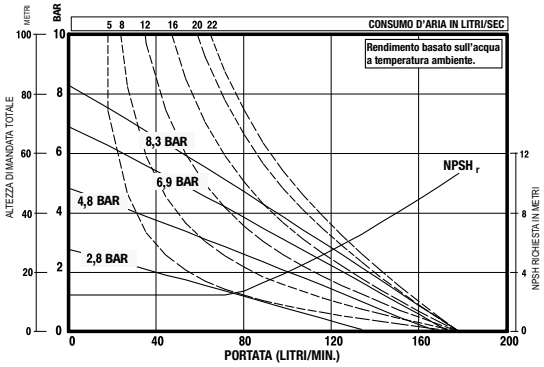

Per le curve di flusso a grandezza naturale, accedere a www.AROzone.com.
Per ulteriori informazioni, contattare:
assistenza tecnica al numero 1.800.495.0276

DIMENSIONI

	6661X3-X	6661XJ-X 6661XL-X
A	12-21/32" (321 mm)	13-5/32" (334 mm)
B	13-25/32" (349 mm)	13-25/32" (350 mm)
C	10-1/16" (255 mm)	10-1/16" (255 mm)
D	2-3/8" (60 mm)	2-11/32" (59 mm)
E	8-1/16" (204 mm)	8-1/16" (204 mm)
F	16" (406 mm)	14-13/16" (406 mm)
G	5-1/32" (128 mm)	5-1/32" (128 mm)
H	6-9/32" (160 mm)	6-9/32" (160 mm)
J	7/16" (11 mm)	7/16" (11 mm)
K	15/16" (23 mm)	2" (50 mm)
L	2-9/32" (57 mm)	
M	1/2" (13 mm)	1/2" (13 mm)
N	3,140" (80 mm)	
	6661XK-X 6661XN-X	

	6661XF-X
A	13-5/32" (334 mm)
B	13-25/32" (350 mm)
C	10-1/16" (255 mm)
D	2-11/32" (59 mm)
E	8-1/16" (204 mm)
F	16" (406 mm)
G	5-1/32" (128 mm)
H	6-9/32" (160 mm)
J	7/16" (11 mm)
K	1-1/32" (26 mm)
L	
M	1/2" (13 mm)
N	3,140" (80 mm)

Modelli non metallici da 1″ (25,4 mm)

POMPE SERIE EXP

Le pompe a membrana non metalliche ARO® EXP 1″ (25,4 mm) sono una soluzione versatile per numerose applicazioni. I nostri modelli EXP 1″ (25,4 mm) raggiungono portate fino a 200,6 L/min. e offrono un'ampia gamma di materiali e di configurazioni di porte. Queste pompe sono spesso utilizzate per il trasferimento, il riempimento, il ricircolo e la movimentazione dei fluidi nei settori industriali, della chimica, delle acque/acque reflue.

Rapporto:	1:1	
Portata massima, L/min.:	200	
Spostamento per ciclo, Litri:	0,86	
Ingresso aria (femmina):	1/4 - 18 N.P.T.	
Ingresso/uscita fluido:	1 - 11-1/2 N.P.T.F., Rp1(1-11 BSP) Flangia 1″ (25,4 mm) A.N.S.I./DIN (laterale o centrale)	
Pressione di esercizio max, bar:	8,3	
Diam. max. solidi sospesi, mm:	3,2	
Peso, kg:	Polipropilene, attacco filettato	8,78
	Polipropilene, attacco centrale	8,89
	Polipropilene, attacco laterale	9,01
	PVDF, attacco filettato	11,72
	PVDF, attacco centrale	12,12
	PVDF, attacco laterale	12,32
Altezza di aspirazione massima a secco, m:	5,7	
Livello sonoro:	4,8 bar 60 cicli/min 79,7 db(A)	
Silenziatore incluso:	93110	

Ordinazione

Posizione	1	2		3	4	5		6	7	8		9	10	11
Esempio:	PX10	X	-	X	X	S	-	X	X	X	-	A	X	X

Posizione 1 Modello Serie	Posizione 2 Sezione centrale	Posizione 3 Raccordi	Posizione 4 Materiale a contatto	Posizione 5 Viteria	Posizione 6 Materiale sede	Posizione 7 Materiale sfera	Posizione 8 Materiale membrana	Posizione 9
PD10 - Pompa standard PE10 - Pompa accessibile interfaccia elettronica	E - Polipropilene conduttivo P - Polipropilene	A - Filettatura NPTF B - Filettatura BSP F - Flangia 1″ (25,4 mm) A.N.S.I./DIN (laterale) Y - Flangia 1″ (25,4 mm) A.N.S.I./DIN (centrale)	E - Polipropilene conduttivo* K - PVDF P - Polipropilene	S - Inox	H - 440 Inox duro K - PVDF P - Poli-propilene S - 316 SS	A - Santoprene® C - Hytrel® G - Nitrile T - PTFE V - Viton®	A - Santoprene® C - Hytrel® G - Buna-N L - PTFE di lunga durata M - Santoprene Qualità medica® T - PTFE/ Santoprene® V - Viton®	Livello versione **Posizione 10 & 11** **Codice specialità** Opzioni di controllo del fluido per pompa con interfaccia elettronica (modello PE20). Vedere descrizione completa a pagina 25

* approvato per l'uso in aree pericolose. - NEC / CEC: Classe I e II, Div 1 e 2, Gruppo A-D
- ATEX: Zona 1 e 2, 21 e 22

Hytrel® e Viton® sono marchi registrati della ditta DuPont. Santoprene® è un marchio registrato della ditta Monsanto, concesso in licenza alla Advanced Elastomer Systems, L.P.

Accessori

Kit di collegamento condotti aria| 66073-2
(Filtro/regolatore sovrapposto ("Piggyback") con manometro, raccordo filettato della tubazione e un tratto di 1,5 metri di manichetta dell'aria.

Rilevamento rottura membrana | 67237
Il Rilevamento rottura membrana ARO® è un modo semplice ed economico per assicurare la manutenzione preventiva delle vostre pompe. (È richiesto il modello pompa PE10X)

Kit contatore cicli | 66350

Kit contatore cicli | 67350

Kit di riparazione | 637397 (motore pneumatico per PX10P), 637396-XX (sezione fluidi), 637395-X (gruppo valvola aria principale)

Kit di collegamento flangia | 67341-E10N (flangia laterale), 67341-C10N (flangia centrale)
Da utilizzare con pompe EXP non metalliche con l'opzione collettore flangia

Dimensioni e diagrammi di portata dei modelli non metallici da 1" (25,4 mm)

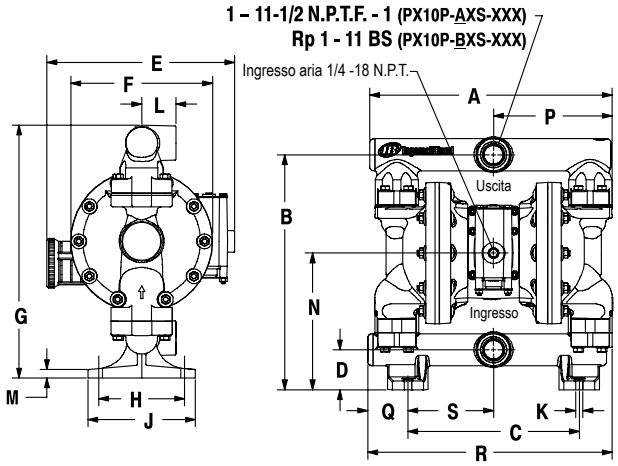

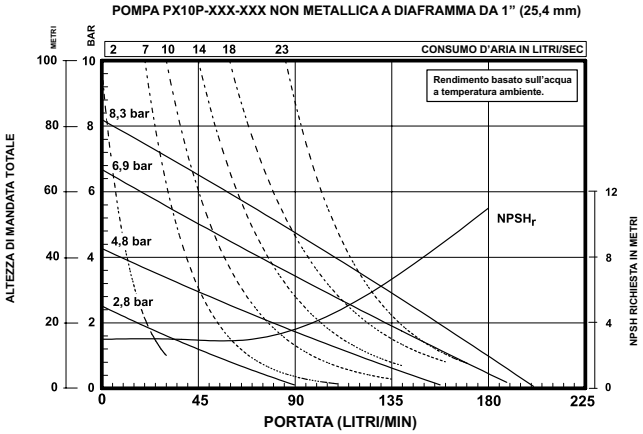

Consultare il sito www.AROzone.com per le curve di flusso a grandezza naturale. Per maggiori informazioni, contattare l'assistenza tecnica

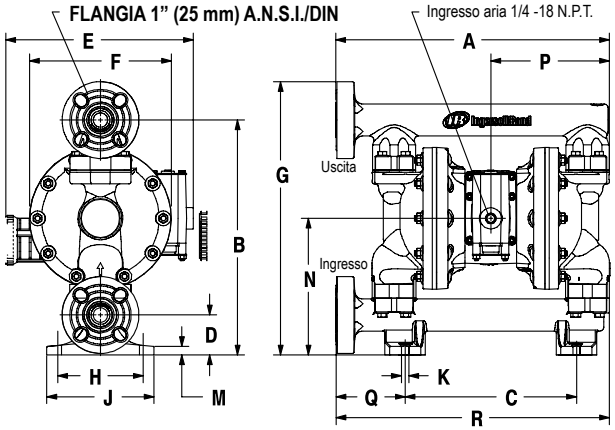

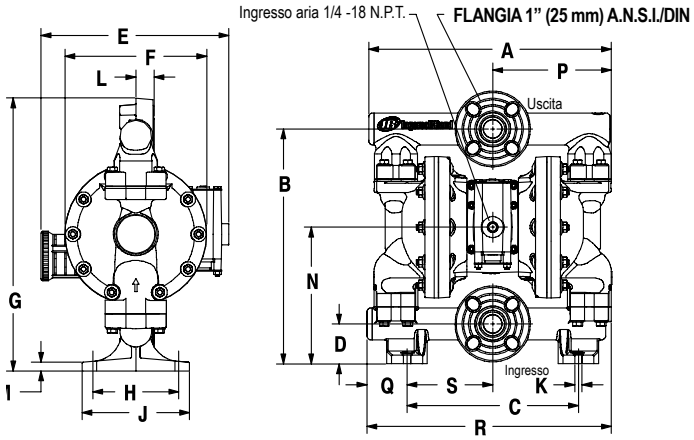

Posizione di ordinazione 10
Codice specialità 1
(In bianco in assenza di codice specialità)

A - Solenoide 120V CA
B - Solenoide 12V CC
C - Solenoide 240V CA
D - Solenoide 24V CC
E - 12V CC NEC/CEC*
F - 24V CC NEC/CEC*
G - Solenoide 12V CC ATEX/IECex*
H - Solenoide 24V CC ATEX/IECex*
J - 120V CA NEC/CEC*
K - Solenoide 220V CA ATEX/IECex*
N - Solenoide senza bobina
0 - Blocco valvola standard (senza solenoide)
P - Motore ported (valvola principale non inclusa)

Posizione di ordinazione 11
Codice specialità 2 (In bianco in assenza di codice specialità)

E - Feedback fine corsa + rilevamento perdite
F - Feedback fine corsa
G - Fine corsa ATEX/IECex*
H - Fine corsa/Rilevamento perdite ATEX/IECex*
L - Rilevamento perdite
M - Rilevamento perdite ATEX/IECex/NEC/CEC*
O - Nessuna opzione
R - Feedback fine corsa NEC / CEC*
T - Feedback fine corsa/Rilevamento perdite NEC /CEC*

* approvato per l'uso in aree pericolose. - NEC / CEC: Classe I e II, Div 1 e 2, Gruppo A-D
- ATEX: Zona 1 e 2, 21 e 22

DIMENSIONI

A - Vedere qui di seguito
B - 13-25/32" (349,8 mm)
C - 10-1/16" (255,3 mm)
D - 2-11/32" (59,4 mm)
E - 11-1/32" (279,5 mm)
F - 8-5/16" (211,1 mm)
G - Vedere qui di seguito
H - 5-1/32" (127,6 mm)
J - 6-9/32"(159,6mm)
K - 7/16" (11,1 mm)
L - Vedere qui di seguito
M - 1/2" (12,7 mm)
N - 8-1/32" (203,4 mm)
P - 6-31/32" (176,6 mm)
Q - Vedere qui di seguito
R - Vedere qui di seguito
S - 5-1/32" (127,6 mm)

	PX10P-AXS-, -BXS- (Filettato)	PX10P-FXS-XXX (Flangia terminale)	PX10P-YXS-XXX (Flangia centrale)
A -	14-7/32" (361,2 mm)	16-1/32" (407,3 mm)	14-7/32" (361,2 mm)
G -	14-27/32" (376,5 mm)	16-1/32" (407,3 mm)	16" (406,3 mm)
L -	2" (50,8 mm)	-----	1-1/32" (25,6 mm)
Q -	2-3/8" (59,7 mm)	4-1/16" (103,0 mm)	2-3/8" (59,7 mm)
R -	14-11/32" (364,0 mm)	16-1/32" (407,3 mm)	14-11/32" (364,0 mm)

Modelli non metallici da 1-1/2″ (38 mm)

POMPE PRO-SERIES

Le pompe a membrana non metalliche da 1-1/2″ (38 mm) PRO-Series vengono spesso utilizzate per le operazioni di trasferimento, riempimento, ricircolo e alimentazione nell'industria chimica, nel settore industriale e nelle applicazioni di trattamento delle acque. Portate fino a 378,5 L/min. e una vasta gamma di materiali e configurazioni di attacco.

Rapporto:	1:1
Portata massima, L/min.:	378,5
Cilindrata per ciclo, l:	2,54
Entrata aria (femmina):	1/2 - 14 NPTF - 1
Entrata/uscita fluido:	Flangia 1-1/2″ A.N.S.I./DIN
Pressione operativa max, bar:	8,3
Diametro max solidi sospesi, mm:	6,4
Peso, kg:	6661T3-X-C 28,1 Nota: aggiungere 10,4 per la sezione del motore pneumatico in ghisa
Altezza di aspirazione massima a secco, m:	4,27
Livello sonoro:	4,8 bar 60 cicli/min. 77,7 db(A)

6661T3-389-C

Codice di ordinazione

Posizione	1	2		3	4	5		6
Esempio:	6661X	X	-	X	X	X	-	C

Posizione 1 Corpo centrale	Posizione 2 Materiale a contatto	Posizione 3 Materiale sede	Posizione 4 Materiale sfera	Posizione 5 Materiale membrana
T - Alluminio U - Ghisa	3 - Flangia in polipropilene (collettore in 3 pezzi) 4 - P.V.D.F. (Kynar)	2 - Acciaio inox 316 3 - Polipropilene 4 - P.V.D.F. (Kynar) 8 - Acciaio inox 400 temprato	1 - Neoprene 2 - Nitrile 3 - Viton 4 - PTFE 8 - Poliuretano C - Hytrel E - Santoprene	1 - Neoprene 2 - Nitrile 3 - Viton 4 - PTFE / Santoprene 6 - PTFE composito 9 - Hytrel B - Santoprene

Accessori

Kit di collegamento linea aria | 66084-1
(filtro/regolatore "piggyback" con indicatore, nipplo per tubo e flessibile aria da 1,5 metri)
Kit contacicli | 66975
Kit di riparazione/manutenzione | 637118-C (sezione aria)
637165-XX (sezione fluido)
Kit di collegamento flangia | 67079 (conforme alle specifiche ANSI).
Flangia in polipropilene rinforzato vetro. Bulloni, rondelle e dadi in acciaio inox. Guarnizione 4401 in fibra sintetica klinger con legante nitrile.

Kit di collegamento flangia 67079

Dimensioni e schemi di flusso dei modelli non metallici da 1-1/2" (38 mm)

Tutte le dimensioni sono espresse in pollici e millimetri (mm).

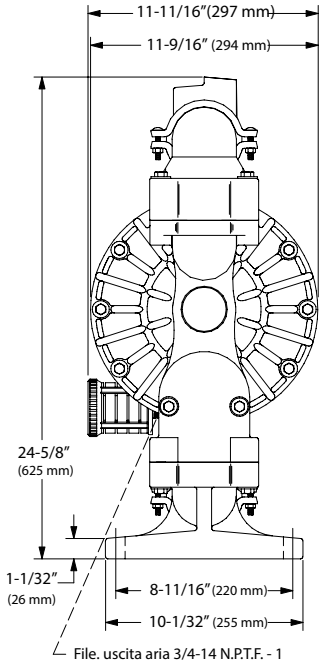

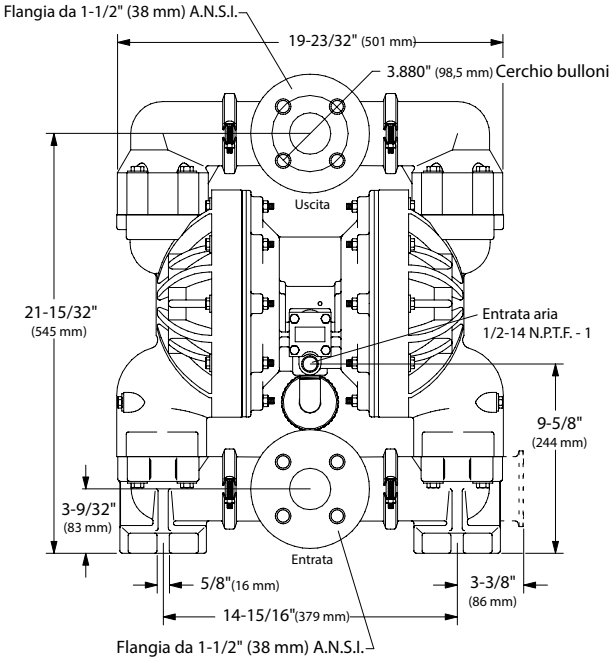

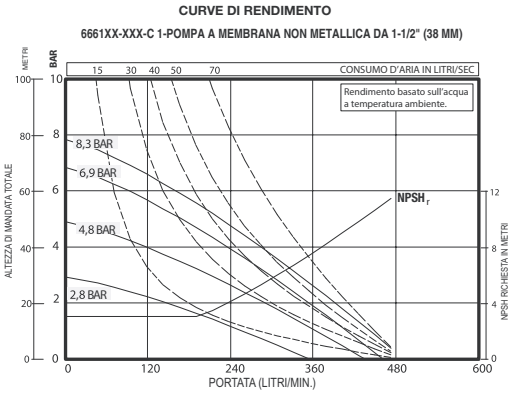

Per le curve di flusso a grandezza naturale, accedere a www.AROzone.com.
Per ulteriori informazioni, contattare:
assistenza tecnica al numero 1.800.495.0276

Modelli non metallici da 1-1/2″ (38 mm)

POMPE SERIE EXP

AGGIORNAMENTO
POMPA ATTIVABILE IN REMOTO

Le pompe ARO® 1-1/2″ (38 mm) sono spesso utilizzate per il trasferimento, il riempimento, il ricircolo e la movimentazione dei fluidi nei settori industriali, della chimica, delle acque/acque reflue. I nostri modelli da 1-1/2″ (38 mm) raggiungono portate fino a 465,9 L/min. e offrono un'ampia gamma di materiali e di configurazioni di porte.

Rapporto:	1:1	
Portata max L/min.	465	
Spostamento per ciclo Litri:	2,34	
Ingresso aria (femmina):	1/2 - 14 N.P.T.	
Ingresso/uscita fluido:	Flangia 1-1/2″ (38,1 mm) A.N.S.I./DIN (laterale o centrale)	
Pressione di esercizio max bar	8,3	
Diam. max. solidi sospesi mm	1/4″ (6,4)	
Peso kg:	Polipropilene, attacco laterale	19,3
	PVDF, attacco laterale	29
	Polipropilene, attacco centrale	19,2
	PVDF, attacco centrale	25,3
Altezza di aspirazione massima a secco m	4,2	
Livello sonoro	4,8 bar 60 cicli/min 81,0 db(A)	
Silenziatore incluso:	93139	

Ordinazione

Posizione	1	2		3	4	5		6	7	8		9	10	11
Esempio:	PX15	X	-	X	X	S	-	X	X	X	-	A	X	X

Posizione 1 Modello Serie	Posizione 2 Sezione centrale	Posizione 3 Raccordi	Posizione 4 Materiale a Contatto	Posizione 5 Viteria	Posizione 6 Materiale sede	Posizione 7 Materiale sfera	Posizione 8 Materiale membrana	Posizione 9
PD15 - Pompa standard PE15 - Pompa accessibile interfaccia elettronica	E - Polipropilene conduttivo P - Poli-propilene	F - 1-1/2″ (38 mm) Flangia A.N.S.I./DIN (laterale) Y - Flangia 1-1/2″ (38 mm) A.N.S.I./DIN (centrale)	E - Polipropilene conduttivo* K - PVDF P - Polipropilene	S - Inox	H - 440 Inox duro K - PVDF P - Poli-propilene S - 316 Inox	A - Santoprene® C - Hytrel® G - Nitrile S - 316 Inox T - PTFE V - Viton®	A - Santoprene® C - Hytrel® G - Buna-N L - PTFE di lunga durata M - Santoprene Qualità medica® T - PTFE/ Santoprene® Viton®	Livello versione **Posizione 10 & 11** Codice specialità Opzioni di controllo del fluido per pompa con interfaccia elettronica (modello PE20). Vedere descrizione completa a pagina 29

* approvato per l'uso in aree pericolose. - NEC / CEC: Classe I e II, Div 1 e 2, Gruppo A-D
- ATEX: Zona 1 e 2, 21 e 22

Hytrel® e Viton® sono marchi registrati della ditta DuPont. Santoprene® è un marchio registrato della ditta Monsanto, concesso in licenza alla Advanced Elastomer Systems, L.P.

Accessori

Kit di collegamento condotti aria | 66084-1
(Filtro/regolatore ("Piggyback") con manometro, raccordo filettato della tubazione e un tratto di 1,5 metri di manichetta dell'aria.
Rilevamento rottura membrana | 67237
Kit contatore cicli | **Kit contatore cicli** | 66350
Kit di riparazione | 637389 (motore pneumatico per PX15P), 637391-XX (sezione fluidi)
637395-X (gruppo valvola aria principale)
Kit di collegamento flangia | 67341-E15N (flangia laterale), 67341-C15N (flangia centrale)
Da utilizzare con pompe EXP non metalliche con l'opzione collettore flangia

Kit raccordi a flangia

Dimensioni e diagrammi di portata dei modelli non metallici da 1-1/2" (38 mm)

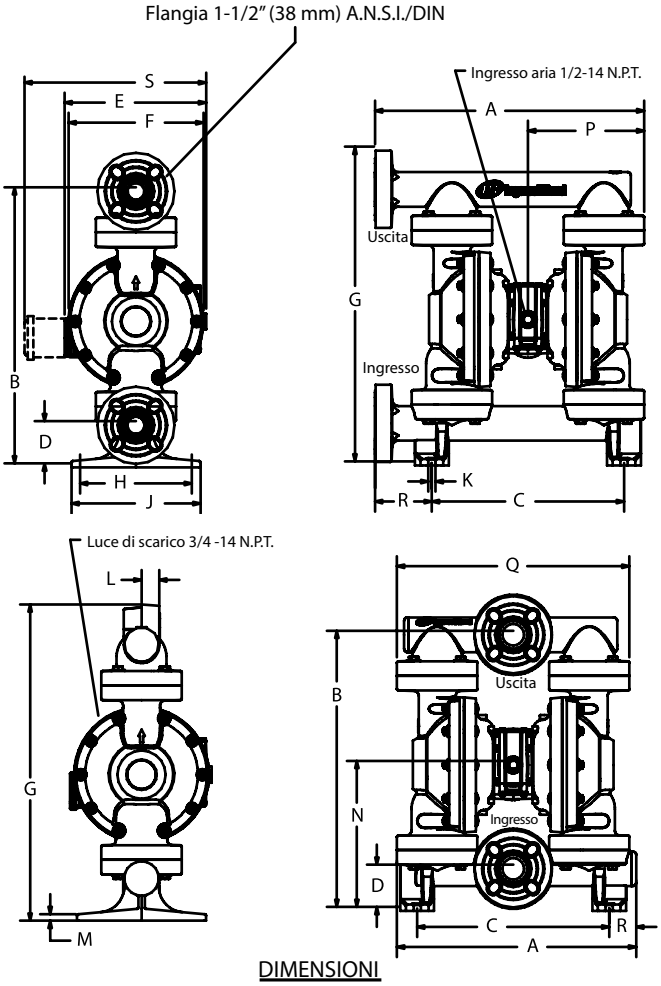

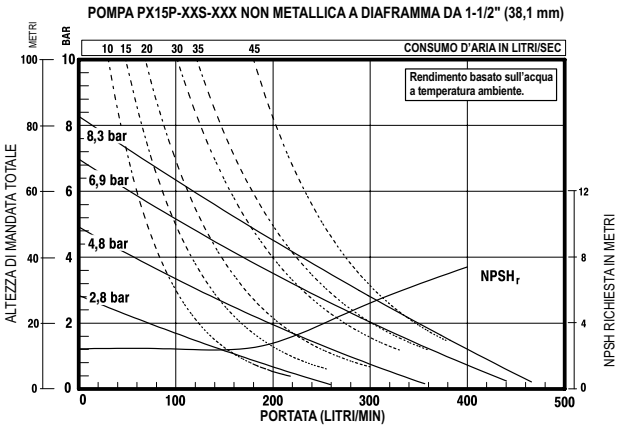

Consultare il sito www.AROzone.com per le curve di flusso a grandezza naturale. Per maggiori informazioni, contattare l'assistenza tecnica

DIMENSIONI

A - Vedere qui di seguito
B - 21-15/32" (545,3 mm)
C - 14-15/16" (379,4 mm)
D - 3-9/32" (83,3 mm)
E - Vedere qui di seguito
F - 10-1/2" (266,3 mm)
G - Vedere qui di seguito
H - 8-11/16" (220,7 mm)
J - 10-1/32" (254,8 mm)
K - 9/16" (14,3 mm)
L - Vedere qui di seguito
M - 17/32" (13,0 mm)
N - 11 -3/8" (288,4 mm)
P - 9-1/32" (229,5 mm)
Q - Vedere qui di seguito
R - Vedere qui di seguito
S - Vedere qui di seguito

	PX15P-EXS-XXX (Flangia terminale)	PX15P-YXS-XXX (Flangia centrale)
A -	20-15/16" (531,6 mm)	18-19/32" (472,3 mm)
G -	24-15/32" (621,5 mm)	24-19/32" (624,5 mm)
L -	–––––	1-3/8" (34,9 mm)
Q -	–––––	18-3/32" (459,0 mm)
R -	4-7/16" (112,4 mm)	2-3/32" (53,1 mm)

	"E"	"S"
PX15E-XXX-XXX	–––––	14-1/8" (358,5 mm)
PX15P-XXX-XXX	11" (279,5 mm)	–––––

Posizione di ordinazione 10

Codice specialità 1 (In bianco in assenza di codice specialità)

A - Solenoide 120V CA
B - Solenoide 12V CC
C - Solenoide 240V CA
D - Solenoide 24V CC
E - 12V CC NEC/CEC*
F - 24V CC NEC/CEC*
G - Solenoide 12V CC ATEX/IECex*
H - Solenoide 24V CC ATEX/IECex*
J - 120V CA NEC/CEC*
K - Solenoide 220V CA ATEX/IECex*
N - Solenoide senza bobina
0 - Blocco valvola standard (senza solenoide)
P - Motore ported (valvola principale non inclusa)

Posizione di ordinazione 11

Codice specialità 2 (In bianco in assenza di codice specialità)

E - Feedback fine corsa + rilevamento perdite
F - Feedback fine corsa
G - Fine corsa ATEX/IECex*
H - Fine corsa/Rilevamento perdite ATEX/IECex*
L - Rilevamento perdite
M - Rilevamento perdite ATEX/IECex/NEC/CEC*
O - Nessuna opzione
R - Feedback fine corsa NEC / CEC*
T - Feedback fine corsa/Rilevamento perdite NEC /CEC*

* approvato per l'uso in aree pericolose. - NEC / CEC: Classe I e II, Div 1 e 2, Gruppo A-D
- ATEX: Zona 1 e 2, 21 e 22

Modelli non metallici da 2″ (50 mm)

POMPE PRO-SERIES

Le pompe non metalliche da 2″ (50 mm) PRO-Series di ARO® assicurano portate fino a 548,8 L/min. e sono disponibili in una vasta gamma di materiali e configurazioni di attacco. Queste pompe non metalliche da 2″ (50 mm) vengono spesso utilizzate per le operazioni di trasferimento, riempimento, ricircolo e batching nell'industria chimica, nel settore industriale e nelle applicazioni di trattamento delle acque.

Rapporto:	1:1
Portata massima, L/min.:	548,8
Cilindrata per ciclo, l:	2,7
Entrata aria (femmina):	1/2 - 14 NPTF - 1
Entrata/uscita fluido:	Flangia 2″ (50 mm) A.N.S.I./DIN
Pressione operativa max, bar:	8,3
Diametro max solidi sospesi, mm:	6,4
Peso, kg:	6662A3-X-C 28,1 Nota: aggiungere 10,4 per la sezione del motore pneumatico in ghisa
Altezza di aspirazione massima a secco, m:	4,27
Livello sonoro:	4,8 bar 60 cicli/min. 77,7 db(A)

6662A3-333-C

Codice di ordinazione

Posizione	1	2		3	4	5		6
Esempio:	6662X	X	-	X	X	X	-	C

Posizione 1 Corpo centrale	Posizione 2 Materiale a contatto	Posizione 3 Materiale sede	Posizione 4 Materiale sfera	Posizione 5 Materiale membrana
A - Alluminio B - Ghisa	3 - Flangia in polipropilene (collettore in 3 pezzi) 4 - P.V.D.F. (Kynar)	2 - Acciaio inox 316 3 - Polipropilene 4 - P.V.D.F. (Kynar) 8 - Acciaio inox 440	1 - Neoprene 2 - Nitrile 3 - Viton 4 - PTFE 8 - Poliuretano C - Hytrel E - Santoprene	1 - Neoprene 2 - Nitrile 3 - Viton 4 - PTFE / Santoprene 6 - PTFE composito 9 - Hytrel B - Santoprene

Accessori

Kit di collegamento linea aria | 66084-1
(filtro/regolatore "piggyback" con indicatore, nipplo per tubo e flessibile aria da 1,5 metri)
Kit contacicli | 66975
Kit di riparazione/manutenzione | 637118-C (sezione aria)
637165-XX (sezione fluido)
Kit di collegamento flangia | 67080 (conforme alle specifiche ANSI).
Flangia in polipropilene rinforzato vetro. Bulloni, rondelle e dadi in acciaio inox. Guarnizione 4401 in fibra sintetica klinger con legante nitrile.

Kit di collegamento flangia 67080

Dimensioni e schemi di flusso dei modelli non metallici da 2" (50 mm)

Tutte le dimensioni sono espresse in pollici e millimetri (mm).

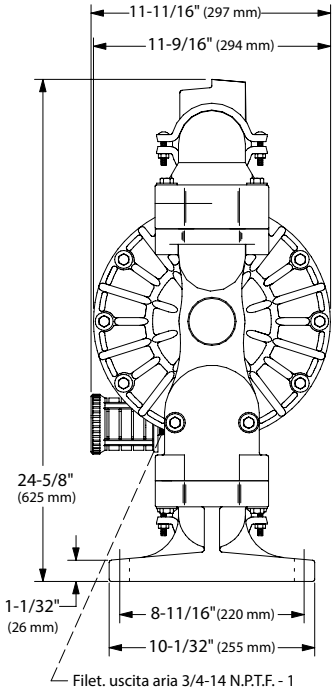

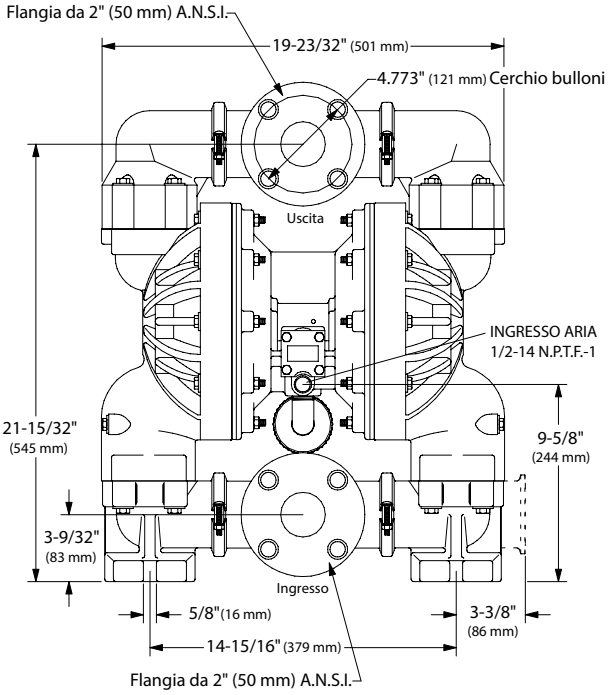

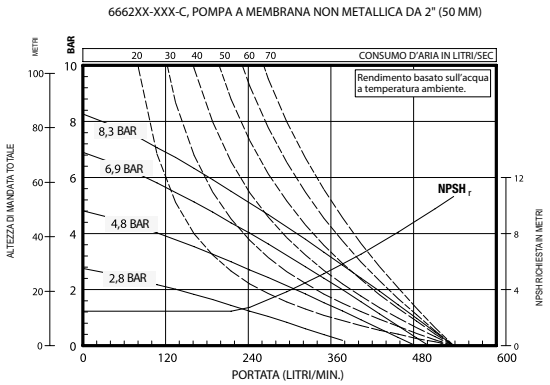

Per le curve di flusso a grandezza naturale, accedere a www.AROzone.com.
Per ulteriori informazioni, contattare:
assistenza tecnica al numero 1.800.495.0276

Modelli non metallici da 2″ (50 mm)

POMPE SERIE EXP

Le pompe non metalliche ARO® EXP 2″ (50 mm) raggiungono portate fino a 696,4 L/min. e offrono un'ampia gamma di materiali e di configurazioni di porte. Le pompe non metalliche da 2″ (50 mm) sono spesso utilizzate per il trasferimento, il riempimento, il ricircolo e il dosaggio nei settori industriali, della chimica, delle acque/acque reflue.

AGGIORNAMENTO
POMPA ATTIVABILE IN REMOTO

Rapporto:	1:1
Portata max L/min.	696
Spostamento per ciclo Litri:	5,3
Ingresso aria (femmina):	3/4 - 14 N.P.T.
Ingresso/uscita fluido:	Flangia 2″ (50 mm) A.N.S.I./DIN (laterale)
Pressione di esercizio max bar	8,3
Diam. max. solidi sospesi mm	6,4
Peso kg:	Polipropilene 38,7 PVDF 50,3
Altezza di aspirazione massima a secco m:	4,2
Livello sonoro	4,8 bar 60 cicli/min 85,0 db(A)
Silenziatore incluso:	93139

PX20P-FPS-PTL-B

Ordinazione

Posizione	1	2		3	4	5		6	7	8		9		10	11
Esempio:	PX20	X	-	F	X	S	-	X	X	X	-	B	-	X	X

Posizione 1 Modello Serie	Posizione 2 Sezione centrale	Posizione 3 Raccordi	Posizione 4 Materiale a Contatto	Posizione 5 Viteria	Posizione 6 Materiale sede	Posizione 7 Materiale sfera	Posizione 8 Materiale membrana	Posizione 9
PD20 - Pompa standard PE20 - Pompa accessibile interfaccia elettronica	E - Polipropilene conduttivo P - Polipropilene	F - Flangia 2″ (50 mm) A.N.S.I./DIN (laterale)	E - Polipropilene conduttivo K - PVDF P - Polipropilene	S - Inox	K - PVDF P - Polipropilene	A - Santoprene® C - Hytrel® G - Nitrile T - PTFE V - Viton®	A - Santoprene® C - Hytrel® G - Buna- N L - PTFE di lunga durata M - Santoprene Qualità medica® T - PTFE/ Santoprene® V - Viton®	Livello di revisione **Posizione 10 & 11 Codice specialità** Opzioni di controllo del fluido per pompa con interfaccia elettronica (modello PE20). Vedere descrizione completa a pagina 33

* approvato per l'uso in aree pericolose. - NEC / CEC: Classe I e II, Div 1 e 2, Gruppo A-D
- ATEX: Zona 1 e 2, 21 e 22

Hytrel® e Viton® sono marchi registrati della ditta DuPont. Santoprene® è un marchio registrato della ditta Monsanto, concesso in licenza alla Advanced Elastomer Systems, L.P.

Accessori

Kit di collegamento condotti aria | 66109
(Filtro/regolatore sovrapposto ("Piggyback") con manometro, raccordo filettato della tubazione e un tratto di 1,5 metri di manichetta dell'aria

Rilevamento rottura membrana | Kit n. 67237

Kit contatore cicli | 66350

Kit sensore cicli | 67350-1 (è richiesto il modello pompa PE20X)

Kit di riparazione | 637369 (motore pneumatico per PX20P), 637373-XX (sezione fluidi), 637374-X (gruppo valvola aria principale)

Silenziatore per uso continuo | 67323 Raccomandato per grandi portate e un uso continuo
La camera di espansione maggiorata del silenziatore permette di evacuare l'aria esausta a bassa temperatura

Kit di collegamento flangia | 67341-E20N

67323
Silenziatore per uso continuo

Dimensioni e diagrammi di portata dei modelli non metallici da 2" (50 mm)

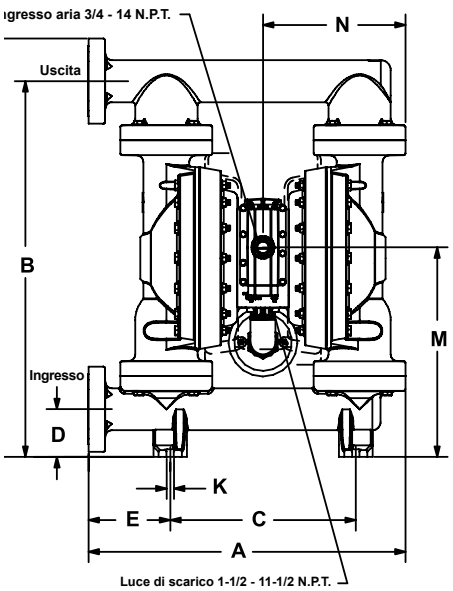

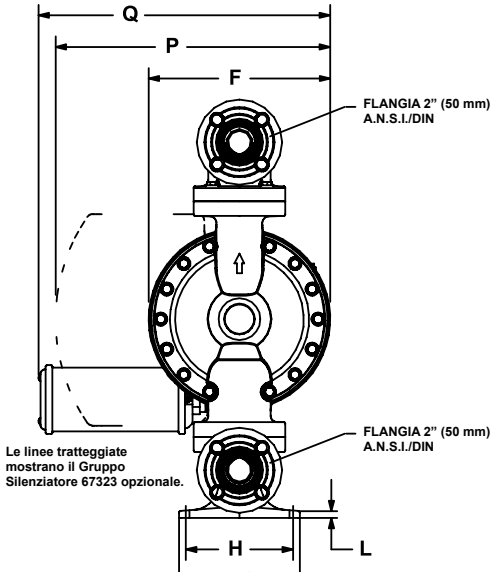

A - 24-3/16" (614,3 mm)
B - 28-21/32" (728,0 mm)
C - 14-5/32" (360,0 mm)
D - 3-5/8" (92,2 mm)
E - 6-1/4" (158,3 mm)
F - 13-7/8" (352,0 mm)
G - 31-29/32" (810,5 mm)
H - 8-3/16" (207,8 mm)
J - 9-7/32" (234,2 mm)
K - 9/16" (14,3 mm)
L - 1/2" (12,7 mm)
M - 16" (405,9 mm)
N - 10-7/8" (276,2 mm)
P - 20-31/32" (532,2 mm)
Q - 22-9/32" (565,5 mm)

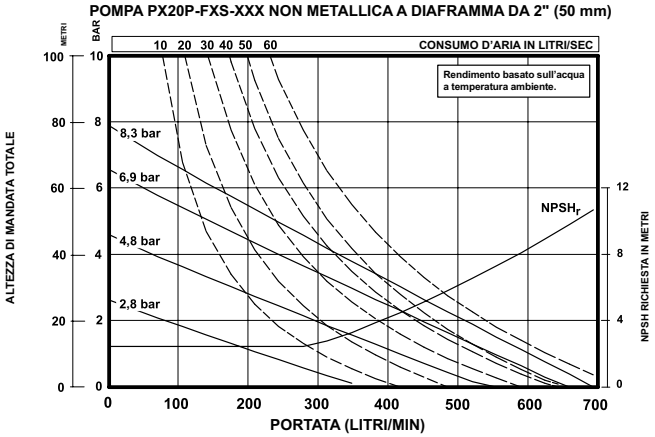

Consultare il sito www.AROzone.com per le curve di flusso a grandezza naturale. Per maggiori informazioni, contattare l'assistenza tecnica

Posizione di ordinazione 10

Codice specialità 1 (In bianco in assenza di codice specialità)

A - Solenoide 120V CA
B - Solenoide 12V CC
C - Solenoide 240V CA
D - Solenoide 24V CC
E - 12V CC NEC/CEC*
F - 24V CC NEC/CEC*
G - Solenoide 12V CC ATEX/IECex*
H - Solenoide 24V CC ATEX/IECex*
J - 120V CA NEC/CEC*
K - Solenoide 220V CA ATEX/IECex*
N - Solenoide senza bobina
0 - Blocco valvola standard (senza solenoide)
P - Motore ported (valvola principale non inclusa)

Posizione di ordinazione 11

Codice specialità 2 (In bianco in assenza di codice specialità)

E - Feedback fine corsa + rilevamento perdite
F - Feedback fine corsa
G - Fine corsa ATEX/IECex*
H - Fine corsa/Rilevamento perdite ATEX/IECex*
L - Rilevamento perdite
M - Rilevamento perdite ATEX/IECex/NEC/CEC*
O - Nessuna opzione
R - Feedback fine corsa NEC / CEC*
T - Feedback fine corsa/Rilevamento perdite NEC /CEC*

* approvato per l'uso in aree pericolose. - NEC / CEC: Classe I e II, Div 1 e 2, Gruppo A-D
- ATEX: Zona 1 e 2, 21 e 22

Modelli non metallici da 3″ (76,2 mm)

POMPE SERIE EXP

Le pompe non metalliche ARO® EXP 3″ (76,2 mm) raggiungono portate fino a 1.079 L/min. e offrono un'ampia gamma di materiali e di configurazioni di porte. Le pompe non metalliche da 3″ (76,2 mm) sono spesso utilizzate per il trasferimento, il riempimento, il ricircolo e il dosaggio nei settori industriali, della chimica, delle acque/acque reflue.

AGGIORNAMENTO
POMPA ATTIVABILE IN REMOTO

Rapporto:	1:1
Portata max L/min.	1.079
Spostamento per ciclo Litri:	10,6
Ingresso aria (femmina):	3/4 - 14 N.P.T.
Ingresso/uscita fluido:	Flangia 3″ (76,2 mm) A.N.S.I./DIN
Pressione di esercizio max bar:	8,3
Diam. max. solidi sospesi mm:	9,5
Peso kg:	Polipropilene 77,11 PVDF 109,77
Altezza di aspirazione massima a secco m:	6,3
Livello sonoro	4,8 bar 60 cicli/min 85,0 db(A)
Silenziatore incluso:	67389

PX30P-DPS-PTL-A

Ordinazione

Posizione	1	2		3	4	5		6	7	8		9	10	11
Esempio:	PX30	P	-	X	X	S	-	X	X	X	-	A	X	X

Posizione 1 Modello Serie	Posizione 2 Sezione centrale	Posizione 3 Raccordi	Posizione 4 Materiale a Contatto	Posizione 5 Viteria	Posizione 6 Materiale sede	Posizione 7 Materiale sfera	Posizione 8 Materiale membrana	Posizione 9
PD30 - Pompa standard PE30† - Pompa accessibile interfaccia elettronica † Chiamare il servizio clienti per informarsi sulla disponibilità	P - Poli-propilene	D - Flangia da 3″ (76,2 mm) A.N.S.I. 4 fori F - Flangia da 3″ (76,2 mm) DIN 8 fori	K - PVDF P - Polipro-pilene	S - Inox	K - PVDF P - Poli-propilene	A - Santoprene® C - Hytrel® G - Nitrile T - PTFE V - Viton®	A - Santoprene® C - Hytrel® G - Buna- N L - PTFE di lunga durata T - PTFE/ Santoprene®	Livello di revisione **Posizione 10 & 11 Codice specialità** Opzioni di controllo del fluido per pompa con interfaccia elettronica (modello PE30). Vedere descrizione completa a pagina 35

* approvato per l'uso in aree pericolose. - NEC / CEC: Classe I e II, Div 1 e 2, Gruppo A-D
- ATEX: Zona 1 e 2, 21 e 22

Hytrel® e Viton® sono marchi registrati della ditta DuPont. Santoprene® è un marchio registrato della ditta Monsanto, concesso in licenza alla Advanced Elastomer Systems, L.P.

Accessori

Kit di collegamento condotti aria | 66109
(Filtro/regolatore ("Piggyback") con manometro, raccordo filettato della tubazione e un tratto di 1,5 metri di manichetta dell'aria.

Rilevamento rottura membrana | Kit n. 67237

Kit sensore cicli | 67350-1(è richiesto il modello pompa PE30X)

Kit di riparazione | 637369 (motore pneumatico), 637447-XX (sezione fluidi), 637374-X (gruppo valvola aria principale)

Dimensioni e diagrammi di portata dei modelli non metallici da 3" (76,2 mm)

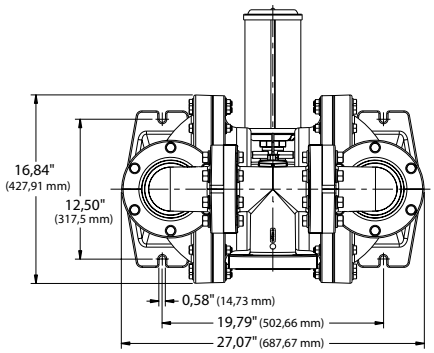

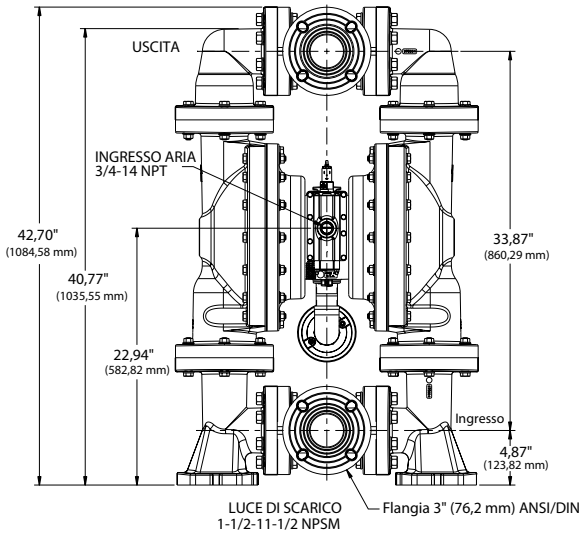

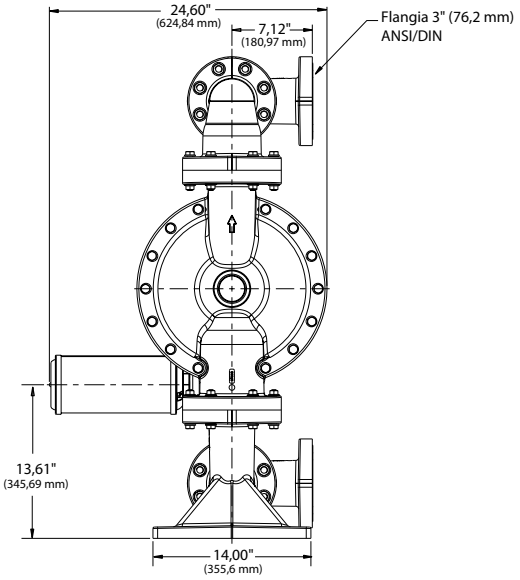

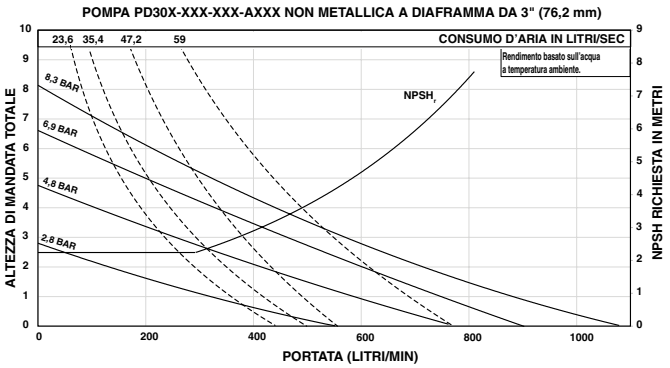

Consultare il sito www.AROzone.com per le curve di flusso a grandezza naturale. Per maggiori informazioni, contattare l'assistenza tecnica

Posizione di ordinazione 10

Codice specialità 1 (In bianco in assenza di codice specialità)

A - Solenoide 120V CA
B - Solenoide 12V CC
C - Solenoide 240V CA
D - Solenoide 24V CC
N - Solenoide senza bobina
0 - Blocco valvola standard (senza solenoide)
P - Motore ported (valvola principale non inclusa)

Posizione di ordinazione 11

Codice specialità 2 (In bianco in assenza di codice specialità)

E - Feedback fine corsa + rilevamento perdite
F - Feedback fine corsa
L - Rilevamento perdite
O - Nessuna opzione

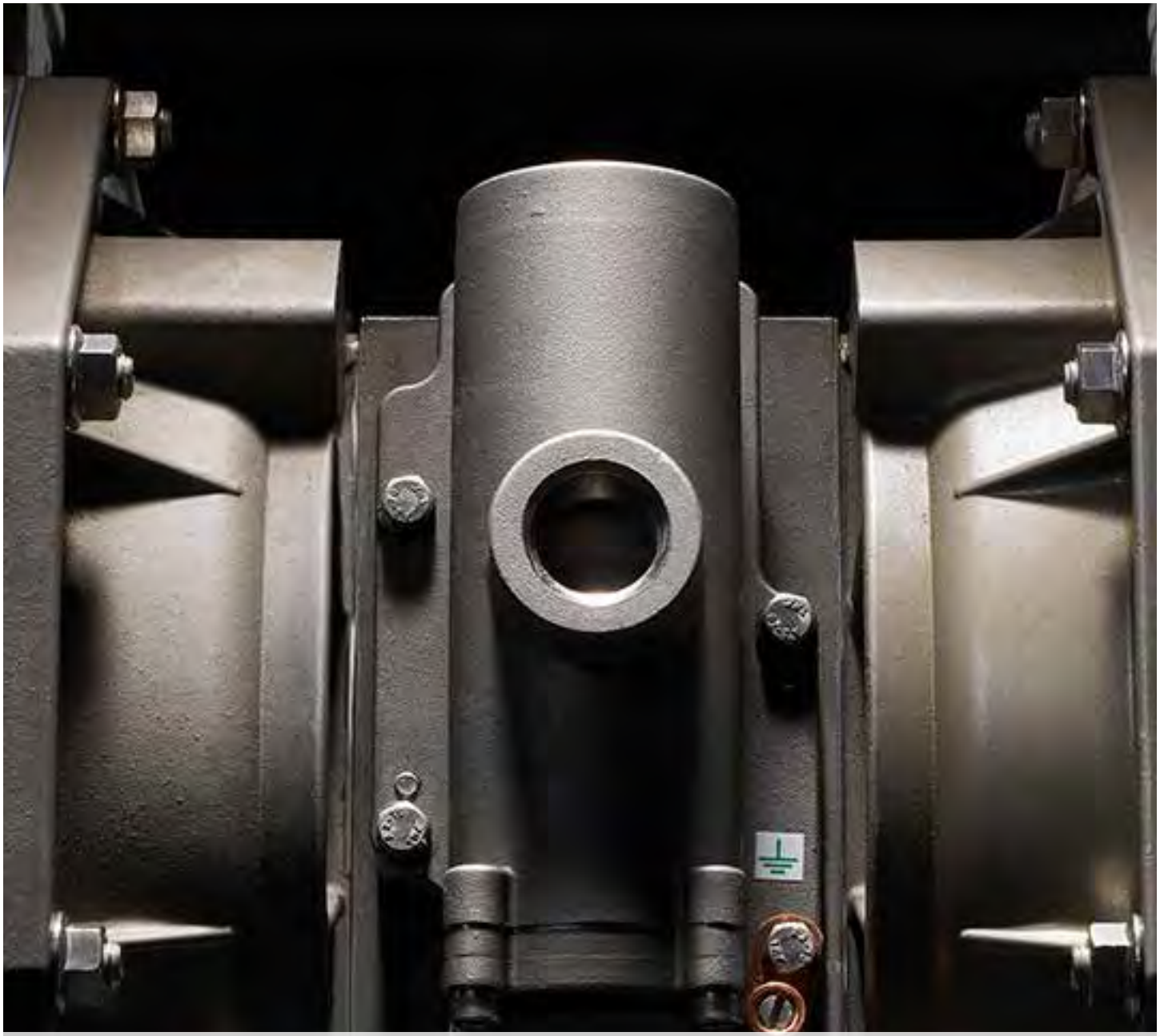

Modelli metallici

La gamma di pompe a membrana ARO® propone numerosi materiali di costruzione compatibili per l'industria chimica: la nostra gamma di pompe metalliche è realizzata in alluminio, ghisa, acciaio inox e hastelloy.

Panoramica modelli metallici

Tutte le pompe PD metalliche da 1/2″ a 3″ sono ora aggiornabili!

AGGIORNAMENTO
POMPA ATTIVABILE IN REMOTO

- Le pompe volumetriche sono costruite in modo tale che la valvola solenoide, il sensore di ciclo e la funzione di rilevamento delle perdite possano essere aggiunti in un secondo momento. Man mano che i processi maturano, questa capacità consente di migliorare i processi gestiti manualmente in modo da incorporare ulteriori capacità di controllo e monitoraggio. È sufficiente rimuovere due tappi e sostituirli con un sensore di prossimità e (o) un rilevatore di perdite. Chiamate l'Assistenza Tecnica ARO® per saperne di più. Una volta aggiornati, questi componenti possono anche essere perfettamente integrati con il sistema di controllo ARO®.

Modelli	1/2″ (12,7 mm) Metallica	3/4″ (19 mm) Metallica	1″ (25,4 mm) Metallica		1-1/2″ (38,1 mm) Metallica	
Portata massima L/min	45,4	51,5	133	197	340,7	465
Pressione di mandata max. bar	6,9	6,9	8,3	8,3	8,3	8,3
Materiali di produzione	Alluminio Acciaio inossidabile	Alluminio	Alluminio Ghisa Acciaio inossidabile	Alluminio Ghisa Acciaio inossidabile Hastelloy®	Alluminio Ghisa Acciaio inossidabile	Alluminio Ghisa Acciaio inossidabile Hastelloy®
Massimo solidi mm	2,4	2,4	3,2	3,32	6,4	6,4
Aspirazione massima a secco Altezza m	4,5	4,5	6,1	5,7	5,8	4,2

venduti	2″ (50 mm) Metallica		3″ (76,2 mm) Metallica	
Portata massima L/min	651	651	897	1.041
Pressione di mandata max. bar	8,3	8,3	8,3	8,3
Materiali di produzione	Alluminio Ghisa Acciaio inossidabile	Alluminio Ghisa Acciaio inossidabile Hastelloy®	Alluminio Ghisa Acciaio inossidabile	Alluminio Ghisa Acciaio inossidabile Hastelloy®
Massimo solidi mm	6,4	6,4	9,5	9,5
Aspirazione massima a secco Altezza m	8,3	4,2	5,4	4,2

Pompe a diaframma serie Compact — *Pompe a diaframma serie PRO* — *Pompe a diaframma serie EXP*

Hastelloy-C® è un marchio registrato della Haynes International, Inc.

Modelli metallici da 1/2" (12,7 mm)

POMPE SERIE COMPATTA

Parte integrante della nostra serie di pompe Compact, le nostre pompe metalliche da 1/2" (12,7 mm) offrono grandi prestazioni in una piccola taglia. Raggiungono portate fino a 54,5 L/min. e offrono un'ampia gamma di materiali e di configurazioni di porte.

AGGIORNAMENTO
POMPA ATTIVABILE IN REMOTO

Rapporto:	1:1
Portata massima:	45,4 L/min.
Spostamento per ciclo:	0,15 litri
Ingresso aria: (Femmina)	1/4 - 18 P.T.F. SAE Short (Modelli PD05R-X-X-B) 1/4 - 18 N.P.T.F - 1 (modelli PD05A-X-X-B)
Ingresso/uscita fluido:	1/2 - 14 N.P.T.F. - 1 Rp 1/2 (1/2 - 14 BSP, parallelo)
Pressione operativa massima:	6,9 bar
Diam. max. solidi sospesi:	3/32-in. (2,4-mm)
Peso: kg	PD05A-XAS-XXX-B 4,7 PD05A-XSS-XXX-B 7,5 PD05R-XAS-XXX-B 3,7 PD05R-XSS-XXX-B 6,5
Altezza di aspirazione massima a secco m	15 (4,5)
Livello sonoro	4,8 bar 60 cicli/min 75 db(A)
Silenziatore:	PD05A - 93110; PD05R - Integrale

PD05A-ASS-FAA-B

PD05R-ASS-PTT-B

Ordinazione

Posizione	1	2		3	4	5		6	7	8		9		10	11
Esempio:	PX05	X	-	X	X	S	-	X	X	X	-	B	-	X	X

Posizione 1 Modello Serie	Posizione 2 Sezione centrale	Posizione 3 Connessioni	Posizione 4 Materiali a Contatto	Posizione 5 Viteria	Posizione 6 Materiale sede	Posizione 7 Materiale sfera	Posizione 8 Materiale membrana	Posizione 9
D - Standard E - Attivabile in remoto	A - Alluminio* R - Poli-propilene	A - 1/2 - 14 N.P.T.F. - 1 B - Rp 1/2 (1/2 - 14 BSP, parallela)	A - Alluminio* S - Acciaio inox*	S - Acciaio inox	F - Alluminio P - Poli-propilene S - Acciaio inox	A - Santoprene® C - Hytrel® G - Nitrile S - Acciaio inox T - PTFE U - Poliuretano V - Viton®	A - Santoprene® C - Hytrel® G - Nitrile L - PTFE di lunga durata T - PTFE/ Santoprene® U - Poliuretano V - Viton®	Livello di revisione **Posizione 10 & 11 Codice specialità** Opzioni di controllo del fluido per pompa con interfaccia elettronica (modello PE05). Vedere descrizione completa a pagina 39

Accessori

Kit di collegamento condotti aria | 66073-1
(Filtro/regolatore ("Piggyback") con manometro, raccordo filettato della tubazione e un tratto di 1,5 metri di manichetta dell'aria.
Kit contatore cicli | 66975
Kit staffa montaggio a parete | 76763
Silenziatore opzionale | 93110 utilizzato con kit 637438
Kit di riparazione | 637428 (sezione pneumatica)
637427-XX (sezione fluidi)

KIT collegamento condotti aria 66073-1

76763

Dimensioni e diagrammi di portata dei modelli metallici da 1/2" (12,7 mm)

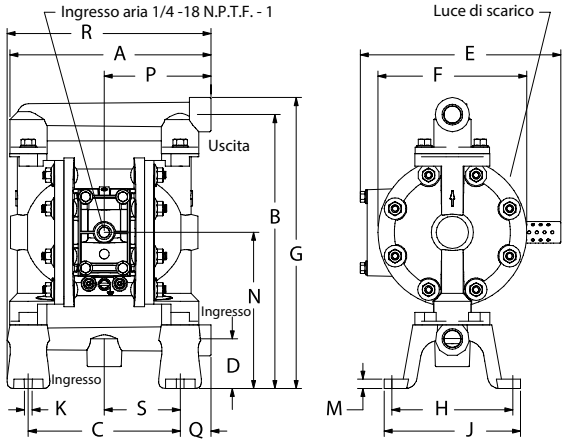

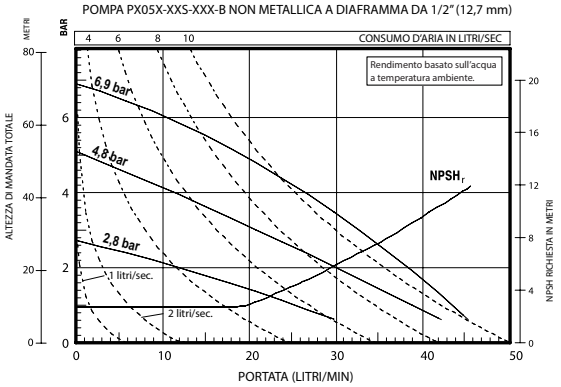

Consultare il sito www.AROzone.com per le curve di flusso a grandezza naturale. Per maggiori informazioni, contattare l'assistenza tecnica

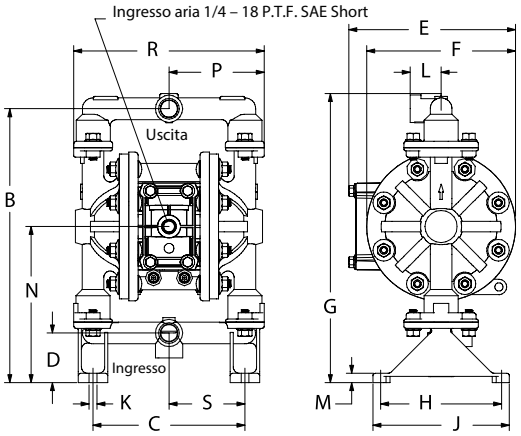

DIMENSIONI

A 8-1/8" (206,0 mm)	G Vedere qui di seguito	N 6-5/16" (159,9 mm)
B 11-1/16" (280,4 mm)	H 4-7/8" (123,8 mm)	P Vedere qui di seguito
C 6-1/8" (155,6 mm)	J 5-1/2" (139,7 mm)	Q 1-1/4" (31,6 mm)
D 2" (50,8 mm)	K 5/16" (8,0 mm)	R Vedere qui di seguito
E Vedere qui di seguito	L 1-1/4" (31,8 mm)	S 3-1/16" (77,8 mm)
F 6" (152,4 mm)	M 3/8" (9,5 mm)	

Dimension	PD05A-XXS-XXX-B	PD05R-XX5-XXX-B
"E"	8-3/32" (205,5 mm)	6-23/32" (170,6 mm)
"G"	11-3/4" (297,9 mm)	11-21/32" (296,0 mm)
"P"	4-5/16" (109,3 mm)	3-27/32" (97,4 mm)
"R"	8-7/32" (208,5 mm)	7-11/16" (194,9 mm)

Posizione di ordinazione 9

Codice specialità 1 (In bianco in assenza di codice specialità)

A - Solenoide 120V CA
B - Solenoide 12V CC
C - Solenoide 240V CA
D - Solenoide 24V CC
E - 12V CC NEC/CEC*
F - 24V CC NEC/CEC*
G - Solenoide 12V CC ATEX/IECex*
H - Solenoide 24V CC ATEX/IECex*
J - 120V CA NEC/CEC*
K - Solenoide 220V CA ATEX/IECex*
N - Solenoide senza bobina
0 - Blocco valvola standard (senza solenoide)

Posizione di ordinazione 10 e 11

Codice specialità 2 (In bianco in assenza di codice specialità)

E - Feedback fine corsa + rilevamento perdite
F - Feedback fine corsa
G - Fine corsa ATEX/IECex*
H - Fine corsa/Rilevamento perdite ATEX/IECex*
L - Rilevamento perdite
M - Rilevamento perdite ATEX/IECex/NEC/CEC*
O - Nessuna opzione

Modelli metallici da 3/4" (19 mm)

POMPE SERIE COMPATTA

Parte integrante della nostra serie di pompe Compact, le nostre pompe metalliche da 3/4"(19 mm) offrono grandi prestazioni in una piccola taglia. Raggiungono portate fino a 56 L/min. e offrono un'ampia gamma di materiali e di configurazioni di porte.

Rapporto:	1:1
Portata massima:	51,5 L/min
Spostamento per ciclo:	0,11 litri
Ingresso aria: (Femmina)	1/4 - 18 P.T.F. SAE short
Ingresso/uscita fluido:	3/4 - 14 N.P.T.F.-2
	Rp 3/4 (3/4 - 14 BSP, parallela)
Pressione operativa massima:	6,9 bar
Diam. max. solidi sospesi:	3/32" (2,4 mm)
Peso: kg	PX07R 3,96
	PX07A 4,99
Altezza di aspirazione massima a secco:	4,5 m
Livello sonoro	4,8 bar 60 cicli/min 75 db(A)

PD07R-AAS-FAA

Ordinazione

Posizione	1	2		3	4	5		6	7	8		9	10	11
Esempio:	PX07	X	-	X	X	S	-	X	X	X	-	A	X	X

Posizione 1 Modello Serie	Posizione 2 Sezione centrale	Posizione 3 Connessioni	Posizione 4 Parti a Contatto	Posizione 5 Viteria	Posizione 6 Materiale sede	Posizione 7 Materiale sfera	Posizione 8 Materiale membrana	Posizione 9
D - Pompa standard E - Attivabile in remoto	A - Alluminio* R - Polipropilene	A - 3/4 - 14 N.P.T.F.-2 B - Rp 3/4 (3/4 -14 BSP, parallelo)	A - Alluminio*	S - Inox	F - Alluminio P - Polipropilene	A - Santoprene® C - Hytrel® T - PTFE	A - Santoprene® C - Hytrel® L - PTFE di lunga durata T - PTFE	Livello versione **Posizione 10 & 11** Codice specialità Opzioni di controllo del fluido per pompa con interfaccia elettronica (modello PE05). Vedere descrizione completa a pagina 41

* approvato per l'uso in aree pericolose.

- NEC / CEC: Classe I e II, Div 1 e 2, Gruppo A-D
- ATEX: Zona 1 e 2, 21 e 22

Hytrel® e Viton® sono marchi registrati della ditta DuPont. Santoprene® è un marchio registrato della ditta Monsanto, concesso in licenza alla Advanced Elastomer Systems, L.P.

Accessori

Kit di collegamento condotti aria | 66073-1
(Filtro/regolatore sovrapposto ("Piggyback") con manometro, raccordo filettato della tubazione e un tratto di 1,5 metri di manichetta dell'aria.)
Kit contatore cicli | 66975
Kit staffa montaggio a parete | 76763
Silenziatore opzionale | 93110 utilizzato con kit 637438
Kit di riparazione | 637428 (sezione pneumatica)
637427-XX (sezione fluidi)

Kit collegamento condotti aria 66073-1

Dimensioni e diagrammi di portata dei modelli metallici da 3/4" (19 mm)

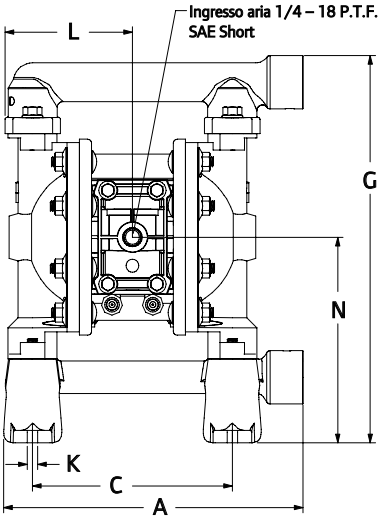

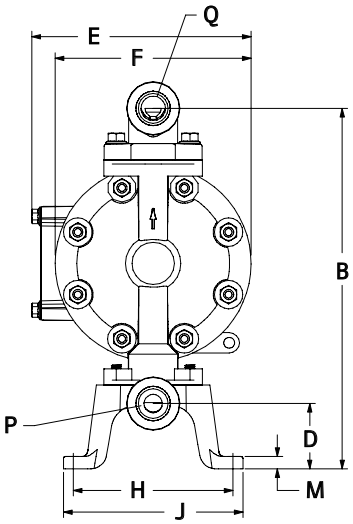

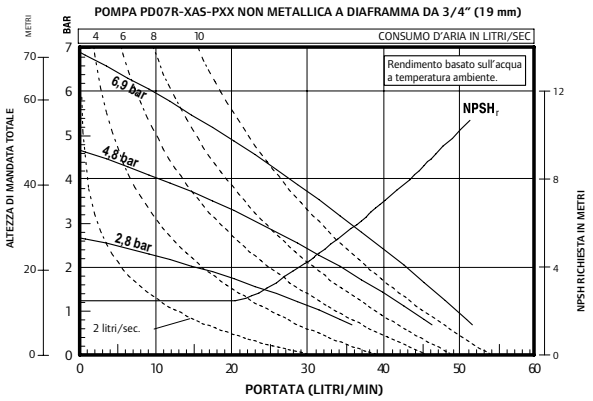

Consultare il sito www.AROzone.com per le curve di flusso a grandezza naturale. Per maggiori informazioni, contattare l'assistenza tecnica

Posizione di ordinazione 10

Codice specialità 1 (In bianco in assenza di codice specialità)

A - Solenoide 120V CA
B - Solenoide 12V CC
C - Solenoide 240V CA
D - Solenoide 24V CC
E - 12V CC NEC/CEC*
F - 24V CC NEC/CEC*
G - Solenoide 12V CC ATEX/IECex*
H - Solenoide 24V CC ATEX/IECex*
J - 120V CA NEC/CEC*
K - Solenoide 220V CA ATEX/IECex*
N - Solenoide senza bobina
0 - Blocco valvola standard (senza solenoide)

Posizione di ordinazione 11

Codice specialità 2 (In bianco in assenza di codice specialità)

E - Feedback fine corsa + rilevamento perdite
F - Feedback fine corsa
G - Fine corsa ATEX/IECex*
H - Fine corsa/Rilevamento perdite ATEX/IECex*
L - Rilevamento perdite
M - Rilevamento perdite ATEX/IECex/NEC/CEC*
O - Nessuna opzione

DIMENSIONI

A - 9-9/32" (235,3 mm)
B -11-1/16" (280,4 mm)
C - 6-1/8" (155,6 mm)
D - 2" (50,8 mm)
E - 6-23/32" (170,6 mm)
F -6" (152,4 mm)
G -11-7/8" (301,2 mm)
H -4-29/32" (124,2 mm)
J -5-1/2" (139,7 mm)
K - 5/16" (8,0 mm)
L - 3-29/32" (99,2 mm)
M -3/8" (9,5 mm)
N -6-5/16" (159,8 mm)

Modello	Ingresso materiale "P"	Uscita materiale "Q"
PD07R-AAS-PXX	3/4- 14N.P.T.F. - 2	3/4- 14N.P.T.F. - 2
PD07R-BAS-PXX	Rp 3/4(3/4-14 BSP)	Rp 3/4(3/4-14 BSP)

NOTA: Le dimensioni sono espresse in mm e hanno valore puramente indicativo.

Modelli metallici da 1″ (25 mm)

POMPE SERIE PRO

Le pompe a membrana metalliche da 1″ (25 mm) PRO-Series di ARO® assicurano portate fino a 133 L/min. e sono disponibili in una vasta gamma di materiali e configurazioni di connessioni. Queste pompe vengono spesso utilizzate per le operazioni di trasferimento, riempimento, ricircolo e batching nelle applicazioni industriali, nel settore minerario, nell'edilizia e nell'industria chimica e petrolchimica.

Rapporto:	1:1
Portata massima, L/min.:	133
Cilindrata per ciclo, l:	0,60
Entrata aria (femmina):	1/4 - 18 NPTF - 1
Entrata/uscita fluido:	1 - 11-1/2 NPTF - 1 Rp 1 (1-11 BSP in parallelo)
Pressione operativa max, bar:	8,3
Diametro max solidi sospesi, mm:	3,2
Peso, kg:	666100-X-C (alluminio) 8,6 666101-X-C (acciaio inox) 13,1 666102-X-C (ghisa) 14,1 Nota: aggiungere 3,63 per la sezione del motore pneumatico in ghisa
Altezza di aspirazione massima a secco, m:	6,1
Livello sonoro:	4,8 bar 60 cicli/min. 64,5 db(A)

6661X0, 1XA, 1X2 e 1XC Pompa in alluminio/ ghisa

6661X1 & 1XB Pompa in acciaio inox

Codice di ordinazione

Posizione	1	2		3	4	5		6
Esempio:	6661X	X	-	X	X	X	-	C

Posizione 1 Corpo centrale	Posizione 2 Materiali a Contatto	Posizione 3 Materiale sede	Posizione 4 Materiale sfera	Posizione 5 Materiale membrana
0 - Alluminio, NPTF 1 - Ghisa, NPTF 2 - Alluminio, BSP 3 - Ghisa, BSP	0 - Alluminio (viteria in acciaio) 1 - Acciaio inox (viteria in acciaio) 2 - Ghisa (viteria in acciaio) 9 - Acciaio inox, doppia uscita (viteria in acciaio) A - Alluminio, (viteria in acciaio inox) B - Acciaio inox (viteria in acciaio inox) C - Ghisa (viteria in acciaio inox) D - Acciaio inox, doppia uscita (viteria in acciaio inox)	1 - Alluminio 2 - Acciaio inox 316 3 - Polipropilene 4 - PVDF (Kynar) 5 - Acciaio al carbonio 8 - Acciaio inox 400 temprato	1 - Neoprene 2 - Nitrile 3 - Viton 4 - PTFE 6 - Res. acetalica 8 - Poliuretano A - Acciaio inox C - Hytrel E - Santoprene	1 - Neoprene 2 - Nitrile 3 - Viton 4 - PTFE / Santoprene 6 - PTFE composito 9 - Hytrel B - Santoprene G - Nitrile

Accessori

Kit di collegamento linea aria | 66073-2 (filtro/regolatore "piggyback" con indicatore, nipplo per tubo e flessibile aria da 1,5 metri)
Kit contacicli| 66975
Kit di riparazione/manutenzione | 637118-C (sezione aria)
637119-XX-C (sezione fluidi)
Montaggio a parete | 66100

Kit di collegamento linea aria 66073-2

Staffa di montaggio a parete 66100

Dimensioni e schemi di flusso dei modelli metallici da 1" (25 mm)

6661X0, 1XA, 1X2 e 1XC

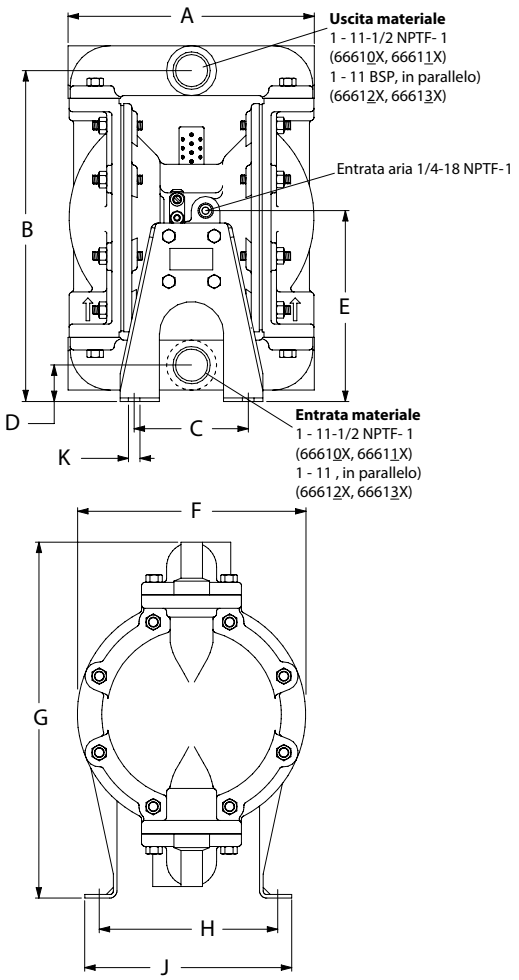

DIMENSIONI

A - 8-9/16" (217,5 mm)	E - 6-1/2" (165 mm)	H - 6-1/4" (159 mm)
B - 11-9/16" (294 mm)	F - 8" (203 mm)	J - 7-5/16" (186 mm)
C - 4" (102 mm)	G - 12-1/2" (318 mm)	K - 13/32" (10 mm)
D - 1-1/4" (32 mm)		

NOTA: Le dimensioni sono espresse in pollici e (mm), sono arrotondate per eccesso al primo 1/16 di pollice utile e hanno valore puramente indicativo.

6661X1 e 1XB

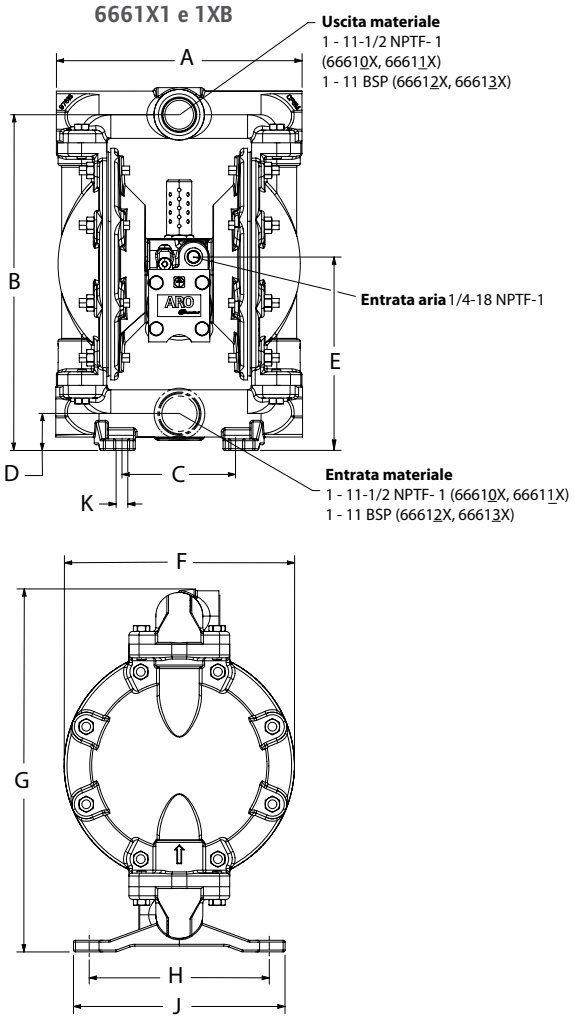

DIMENSIONI

A - 8-9/16" (217,5 mm)	E - 6-1/2" (165 mm)	H - 6-1/8" (155 mm)
B - 11-9/16" (294 mm)	F - 8" (203 mm)	J - 7-5/16" (186 mm)
C - 4" (102 mm)	G - 12-7/16" (315 mm)	K - 13/32" (10 mm)
D - 1-1/4" (32 mm)		

NOTA: Le dimensioni sono espresse in pollici e (mm), sono arrotondate per eccesso al primo 1/16 di pollice utile e hanno valore puramente indicativo.

CURVE DI RENDIMENTO

6661XX-XXX-C, POMPA A MEMBRANA METALLICA DA 1" (25 MM)

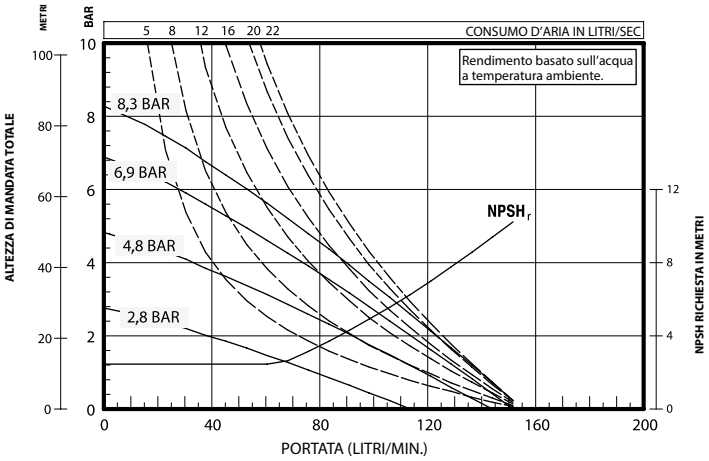

Per le curve di flusso a grandezza naturale, accedere a www.AROzone.com. Per ulteriori informazioni, contattare l'assistenza tecnica al numero 1.800.495.0276

Modelli metallici da 1″ (25,4 mm)

POMPE SERIE EXP

AGGIORNAMENTO
POMPA ATTIVABILE IN REMOTO

Le pompe a membrana metalliche ARO® EXP 1″ (25,4 mm) raggiungono portate fino a 197,6 L/min. e offrono un'ampia gamma di materiali e di configurazioni di connessioni. Queste pompe sono spesso utilizzate per il trasferimento, il riempimento, il ricircolo e il dosaggio nei settori industriali, della chimica e della petrolchimica.

Rapporto:		1:1
Portata max L/min.		197
Spostamento per ciclo Litri:		0,88
Ingresso aria (femmina):		1/4 - 18 N.P.T.
Ingresso/uscita fluido:		1 - 11-1/2 N.P.T.F.-1, Rp1(1-11 BSP)
Pressione di esercizio max bar:		8,3
Diam. max. solidi sospesi mm:		1/8″ (3,3)
Peso kg:	PX10R-XAX-XXX	9,4
	PX10R-XCX-XXX	16,0
	PX10R-XHX-XXX	18,0
	PX10R-XSX-XXX	17,3
	Nota: Aggiungere 2,11 kg per il motore pneumatico in alluminio	
	Aggiungere 5,03 kg per il motore pneumatico in acciaio inox	
Altezza di aspirazione massima a secco m:		5,7
Livello sonoro		4,8 bar 60 cicli/min 80,6 db(A)
Silenziatore incluso:		93110

PX10A-AAP-AAA-A

Ordinazione

Posizione	1	2		3	4	5		6	7	8		9	10	11
Esempio:	**PX10**	**X**	**-**	**X**	**X**	**X**	**-**	**X**	**X**	**X**	**-**	**A**	**X**	**X**

Posizione 1 Modello Serie	Posizione 2 Sezione centrale	Posizione 3 Connessioni	Posizione 4 Materiali a Contatto	Posizione 5 Viteria	Posizione 6 Materiale sede	Posizione 7 Materiale sfera	Posizione 8 Materiale membrana	Posizione 9
PD10 - Pompa standard PE10 - Pompa accessibile interfaccia elettronica	A - Alluminio* R - Polipropilene S - Acciaio inox*	A - Filettatura NPTF B - Filettatura BSP	A - Alluminio* C - Ghisa H - Hastelloy-C* S - Acciaio inox*	P - Acciaio rivestito S - Inox	A - Santoprene® C - Hytrel® E - Acciaio al carbonio F - Alluminio G - Nitrile S - 440 Inox L - Hastelloy-C S - 316 Inox	A - Santoprene® C - Hytrel® G - Nitrile S - 316 Inox T - PTFE V - Viton®	A - Santoprene® C - Hytrel® G - Buna- N L - PTFE di lunga durata M - Santoprene Qualità Medica® T - PTFE/ Santoprene® V - Viton®	Livello versione **Posizione 10 & 11 Codice specialità** Opzioni di controllo del fluido per pompa con interfaccia elettronica (modello PE05). Vedere descrizione completa a pagina 45

* approvato per l'uso in aree pericolose. - NEC / CEC: Classe I e II, Div 1 e 2, Gruppo A-D
- ATEX: Zona 1 e 2, 21 e 22

Hytrel® e Viton® sono marchi registrati della ditta DuPont. Santoprene® è un marchio registrato della ditta Monsanto, concesso in licenza alla Advanced Elastomer Systems, L.P.

Accessori

Kit di collegamento condotti aria | 66073-2
(Filtro/regolatore ("Piggyback") con manometro, raccordo filettato della tubazione e un tratto di 1,5 metri di manichetta dell'aria.)

Rilevamento rottura membrana | 67237

Kit contatore cicli | 66350

Kit sensore cicli | 67350 (è richiesto il modello pompa PE10X)

Kit di riparazione | 637397 (motore pneumatico per PX10A, PX10R e PX10S)
637401-XX (sezione fluidi)
637395-X (gruppo valvola aria principale)

Dimensioni e diagrammi di portata dei modelli metallici da 1" (25,4 mm)

DIMENSIONI

A - 12-11/32" (313,2 mm)
B - 11-9/16" (293,7 mm)
C - 4" (101,6 mm)
D - 1-1/4" (31,8 mm)
E - Vedere qui di seguito
F - Vedere qui di seguito
G - 12-7/16" (315,9 mm)
H - 6-1/4" (158,8 mm)
J - 7-5/16" (185,7 mm)
K - 13/32" (10,3 mm)
L - 1-1/2" (38,1 mm)
M - 6-15/32" (164,3 mm)
N - Vedere qui di seguito
P - 5-27/32" (148,2 mm)
Q - 12" (304,8 mm)
R - Vedere qui di seguito

	"E"	"F"	"R"
PX10A-XXX-XXX		8-1/8" (206,4 mm)	14-1/32" (356,2 mm)
PX10R-XXX-XXX	11-1/32" (279,5 mm)	8-5/16" (211,1 mm)	–––––
PX10S-XXX-XXX	–––––	8-3/16" (207,9 mm)	13-27/32" (351,4 mm)

	"N"
PX10X-XAX-XXX	1/4" (6,4 mm)
PX10X-XCX-XXX	9/32" (7,1 mm)
PX10X-XHX-XXX	9/32" (7,1 mm)
PX10X-XSX-XXX	9/32" (7,1 mm)

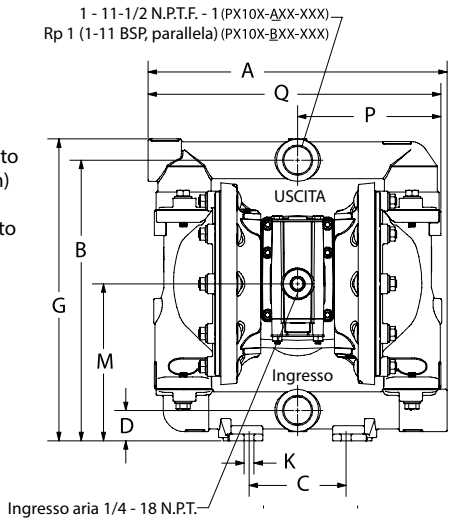

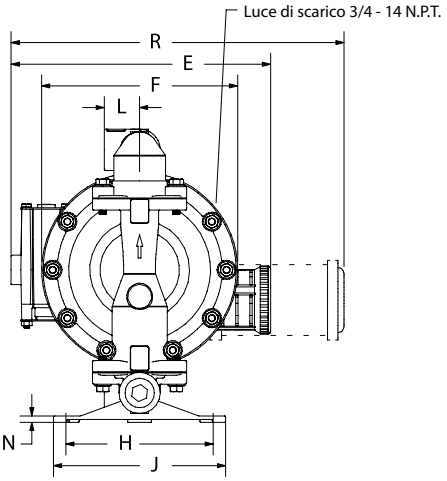

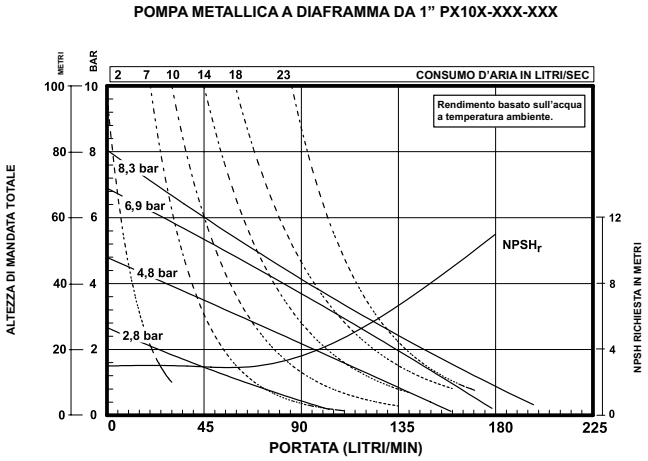

Consultare il sito www.AROzone.com per le curve di flusso a grandezza naturale. Per maggiori informazioni, contattare l'assistenza tecnica

Posizione di ordinazione 10

Codice specialità 1 (In bianco in assenza di codice specialità)

A - Solenoide 120V CA
B - Solenoide 12V CC
C - Solenoide 240V CA
D - Solenoide 24V CC
E - 12V CC NEC/CEC*
F - 24V CC NEC/CEC*
G - Solenoide 12V CC ATEX/IECex*
H - Solenoide 24V CC ATEX/IECex*
J - 120V CA NEC/CEC*
K - Solenoide 220V CA ATEX/IECex*
N - Solenoide senza bobina
0 - Blocco valvola standard (senza solenoide)
P - Motore ported (valvola principale non inclusa)

Posizione di ordinazione 11

Codice specialità 2 (In bianco in assenza di codice specialità)

E - Feedback fine corsa + rilevamento perdite
F - Feedback fine corsa
G - Fine corsa ATEX/IECex*
H - Fine corsa/Rilevamento perdite ATEX/IECex*
L - Rilevamento perdite
M - Rilevamento perdite ATEX/IECex/NEC/CEC*
O - Nessuna opzione
R - Feedback fine corsa NEC / CEC*
T - Feedback fine corsa/Rilevamento perdite NEC /CEC*

* approvato per l'uso in aree pericolose. - NEC / CEC: Classe I e II, Div 1 e 2, Gruppo A-D
- ATEX: Zona 1 e 2, 21 e 22

Modelli metallici da 1-1/2" (38 mm)

POMPE PRO-SERIES

Le pompe a membrana metalliche da 1-1/2" (38 mm) PRO-Series di ARO® assicurano portate fino a 340,7 L/min. e sono disponibili in una vasta gamma di materiali e configurazioni di connessioni. Queste pompe vengono spesso utilizzate per le operazioni di trasferimento, riempimento, ricircolo e batching nel settore delle vernici, nell'industria Oil & Gas, nel settore minerario, nell'edilizia e nell'industria chimica e petrolchimica.

Rapporto:	1:1	
Portata massima, L/min.:	340,7	
Cilindrata per ciclo, l:	2,42	
Entrata aria (femmina):	1/2 - 14 NPTF - 1	
Entrata/uscita fluido:	1-1/2 11-1/2 NPTF - 1	
	Rp 1-1/2 (1-1/2 - 11 BSP in parallelo)	
Pressione operativa max, bar:	8,3	
Diametro max solidi sospesi, mm:	6,4	
Peso, kg:	666150-X-C (alluminio)	23,4
	666151-X-C (acciaio inox)	35,2
	666152-X-C (ghisa)	36,1
	Nota: aggiungere 10,4 per la sezione del motore pneumatico in ghisa	
Altezza di aspirazione massima a secco, m:	5,8	
Livello sonoro:	4,8 bar 60 cicli/min.	80,5 db(A)

6661X0, 1X2, 1XA e 1XC Pompa in alluminio/ ghisa

6661X1 e 1XB Pompa in acciaio inox

Codice di ordinazione

Posizione	1	2		3	4	5		6
Esempio:	6661X	X	-	X	X	X	-	C

Posizione 1 Corpo centrale	Posizione 2 Materiali a Contatto	Posizione 3 Materiale sede	Posizione 4 Materiale sfera	Posizione 5 Materiale membrana
5 - Alluminio, NPTF 6 - Ghisa, NPTF 7 - Alluminio, BSP 8 - Ghisa, BSP	0 - Alluminio (viteria in acciaio) 1 - Acciaio inox (viteria in acciaio) 2 - Ghisa (viteria in acciaio) A - Alluminio, (viteria in acciaio inox) B - Acciaio inox (viteria in acciaio inox) C - Ghisa (viteria in acciaio inox)	1 - Alluminio 2 - Acciaio inox 316 3 - Polipropilene 4 - PVDF (Kynar) 5 - Acciaio al carbonio 8 - Acciaio inox 400 temprato	1 - Neoprene 2 - Nitrile 3 - Viton 4 - PTFE 6 - Res. acetalica 8 - Poliuretano A - Acciaio inox C - Hytrel E - Santoprene	1 - Neoprene 2 - Nitrile 3 - Viton 4 - PTFE / Santoprene 6 - PTFE composito 9 - Hytrel B - Santoprene

Accessori

Kit di collegamento linea aria* | 66084-1 (filtro/regolatore "piggyback" con indicatore, nipplo per tubo e flessibile aria da 1,5 metri)
Kit contacicli | 66975
Kit di riparazione/manutenzione | 637118-C (sezione aria)
637124-XX (sezione fluido)
Montaggio a parete | 62133

Dimensioni e schemi di flusso dei modelli metallici da 1-1/2" (38 mm)

6661X0, 1X2, 1XA e 1XC

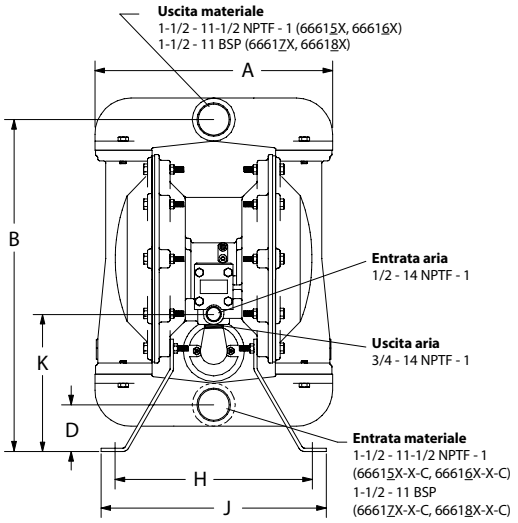

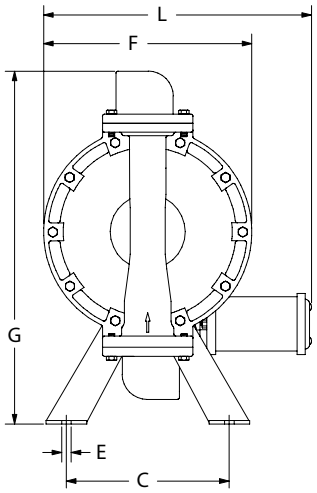

DIMENSIONI

A - 13-1/8" (333 mm)	E - 1/2" (14 mm)	J - 12" (305 mm)
B - 18-3/8" (467 mm)	F - 11-1/2" (292 mm)	K - 7-5/8" (194 mm)
C - 9" (229 mm)	G - 19-5/8" (498 mm)	L - 14-13/16" (376 mm)
D - 2-3/4" (70 mm)	H - 10-3/4" (273 mm)	

NOTA: le dimensioni sono espresse in pollici e (mm), sono arrotondate per eccesso al primo 1/16 di pollice e hanno valore puramente indicativo.

6661X1 e 1XB

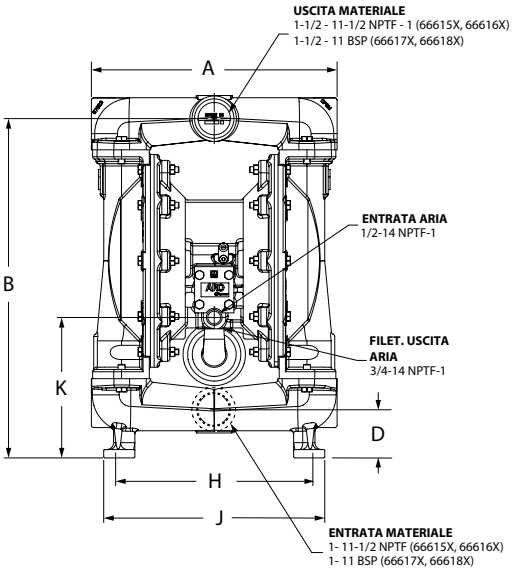

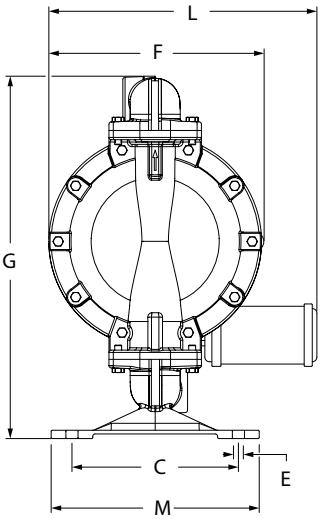

DIMENSIONI

A - 13-5/16" (337 mm)	E - 17/32" (13.5 mm)	J - 12" (305 mm)
B - 18-3/8" (467 mm)	F - 11-1/2" (292 mm)	K - 7-5/8" (194 mm)
C - 9" (229 mm)	G - 19-5/8" (498 mm)	L - 14-1/2" (368 mm)
D - 2-3/4" (70 mm)	H - 10-3/4" (273 mm)	M - 11-1/4" (286 mm)

NOTA: le dimensioni sono espresse in pollici e (mm), sono arrotondate per eccesso al primo 1/16 di pollice e hanno valore puramente indicativo.

CURVE DI RENDIMENTO

6661XX-XXX-C 1-POMPA A MEMBRANA METALLICA DA 1/2" (13 MM)

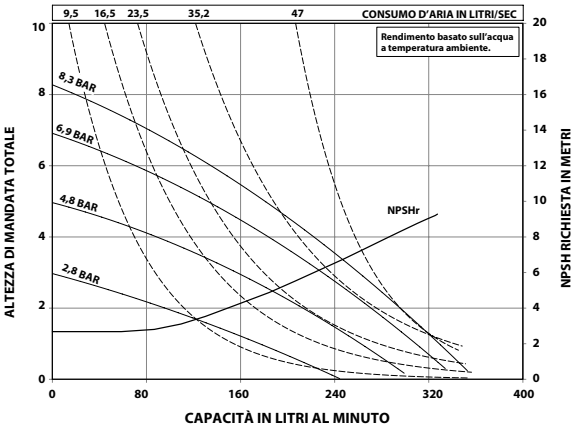

Per le curve di flusso a grandezza naturale, accedere a www.AROzone.com. Per ulteriori informazioni, contattare l'assistenza tecnica al numero 1.800.495.0276

Modelli metallici da 1-1/2″ (38 mm)

POMPE SERIE EXP

AGGIORNAMENTO
POMPA ATTIVABILE IN REMOTO

Le pompe a membrana metalliche ARO® 1-1/2″ (38 mm) raggiungono portate fino a 465,9 L/min. e offrono un'ampia gamma di materiali e di configurazioni di connessioni. Queste pompe sono spesso utilizzate per il trasferimento, il riempimento, il ricircolo e il dosaggio nei settori delle delle vernici, del petrolio e gas naturale, della chimica e della petrolchimica.

Rapporto:		1:1
L/min		465
Spostamento per ciclo Litri:		2,34
Ingresso aria (femmina):		1/2 - 14 N.P.T.
Ingresso/uscita fluido:		1-1/2″ (38,1 mm)- 11-1/2 N.P.T.F.-1, Rp1-1/2(1-1/2-11BSP) Flangia 1-1/2″ (38,1 mm) A.N.S.I./DIN
Pressione di esercizio max bar:		8,3
Diam. max. solidi sospesi mm		6,4
Peso kg:	PX15R-XAX-XXX	17,1
	PX15R-XCX-XXX	33,2
	PX15R-XSX-XXX	27,8
	PX15R-XHX-XXX	39,4
	Nota: aggiungere 0,97 kg per la sezione motore pneumatico in alluminio aggiungere 8,23 kg per la sezione motore pneumatico in acciaio inox	
Altezza di aspirazione massima a secco m:		4,2
Livello sonoro		4,8 bar 50 cicli/min 81,0 db(A)
Silenziatore incluso:		350-568

PX15A-AAP-AAA-A

Ordinazione

Posizione	1	2		3	4	5		6	7	8		9	10	11
Esempio:	PX15	X	-	X	X	X	-	X	X	X	-	A	X	X

Posizione 1 Modello Serie	Posizione 2 Sezione centrale	Posizione 3 Connessioni	Posizione 4 Materiali a Contatto	Posizione 5 Viteria	Posizione 6 Materiale sede	Posizione 7 Materiale sfera	Posizione 8 Materiale membrana	Posizione 9
PD15 - Pompa standard PE15 - Pompa accessibile interfaccia elettronica	A - Alluminio* R - Poli-propilene S - Acciaio inox*	A - Filettatura NPTF B - Filettatura BSP Y† - Flangia 1-1/2″ (38,1 mm) A.N.S.I./DIN (centrale) † Solo acciaio inox	A - Alluminio* C - Ghisa H - Hastelloy-C* S - Acciaio inox*	P - Acciaio rivestito S - Acciaio inox	A - Santoprene® C - Hytrel® E - Acciaio al carbonio F - Alluminio G - Nitrile H - 440 Acciaio inox L - Hastelloy-C S - 316 Acciaio inox	A - Santoprene® C - Hytrel® G - Nitrile S - 316 Inox T - PTFE V - Viton®	A - Santoprene® C - Hytrel® G - Buna- N L - PTFE di lunga durata M - Santoprene Qualità Medica T - PTFE/ Santoprene® V - Viton®	Livello versione **Posizione 10 & 11** Codice specialità Opzioni di controllo del fluido per pompa con interfaccia elettronica (modello PE05). Vedere descrizione completa a pagina 49

* approvato per l'uso in aree pericolose. - NEC / CEC: Classe I e II, Div 1 e 2, Gruppo A-D
- ATEX: Zona 1 e 2, 21 e 22

Hytrel® e Viton® sono marchi registrati della ditta DuPont. Santoprene® è un marchio registrato della ditta Monsanto, concesso in licenza alla Advanced Elastomer Systems, L.P.

Accessori

Kit di collegamento condotti aria | 66084-1
(Filtro/regolatore ("Piggyback") con manometro, raccordo filettato della tubazione e un tratto di 1,5 metri di manichetta dell'aria.)

Rilevamento rottura membrana | 67237

Kit contatore cicli | 67350

Kit di riparazione | 637389 (motore pneumatico per PX15X), kit n. 637375-XX (sezione fluidi)
637390-X (gruppo valvola aria principale)

Dimensioni e diagrammi di portata dei modelli metallici da 1-1/2" (38 mm)

A - Vedere qui di seguito
B - 18-3/8" (466,7 mm)
C - 11-3/4" (298,5 mm)
D - 2-3/4" (69,9 mm)
E - Vedere qui di seguito
F - 10-1/4" (260,4 mm)
G - 19-5/8" (498,1 mm)
H - 9" (228,6 mm)
J - 10" (254,0 mm)
K - 1/2" (12,7 mm)
L - Vedere qui di seguito
M - 1/4" (6,4 mm)
N - 9-11/16" (246,0 mm)
P - Vedere qui di seguito
Q - Vedere qui di seguito
R - 21-7/16" (543,9 mm)
S - Vedere qui di seguito
T - Vedere qui di seguito

	"A"	"L"
PX15X-XAX-XXX	14-7/8" (377,8 mm)	1-3/4" (44,5 mm)
PX15X-XCX-XXX	14-5/8" (371,5 mm)	1-3/4" (44,5 mm)
PX15X-XHX-XXX	14-9/16" (370,0 mm)	3-1/8" (79,4 mm)
PX15X-ASX-XXX, -BSX	14-25/32" (375,5 mm)	1-3/4" (44,5 mm)
PX15X-YSX-XXX	14-9/16" (370,0 mm)	3-1/8" (79,4 mm)

	"E"	"T"
PX15A-XXX-XXX	–––––	14-1/32" (356,2 mm)
PX15R-XXX-XXX	11-3/32" (281,3 mm)	–––––
PX15S-XXX-XXX	–––––	13-27/32" (351,4 mm)

"P"	"Q"	"S"
7-7/32" (183,4mm)	14-23/32" (373,9 mm)	1/2" (12,7 mm)
7-3/16" (182,6 mm)	14-1/2" (368,3 mm)	1/4" (6,4 mm)
7-3/16" (182,6 mm)	14-1/2" (368,3 mm)	1/4" (6,4 mm)
7-9/32" (185,0mm)	14-13/16" (375,5 mm)	15/32" (11,4 mm)
7-9/32" (185,0mm)	14-9/16" (370,0 mm)	15/32" (11,4 mm)

	"E"	"T"
PX15A-XXX-XXX	–––––	14-1/32" (356,2 mm)
PX15R-XXX-XXX	11-3/32" (281,3 mm)	–––––
PX15S-XXX-XXX	–––––	13-27/32" (351,4 mm)

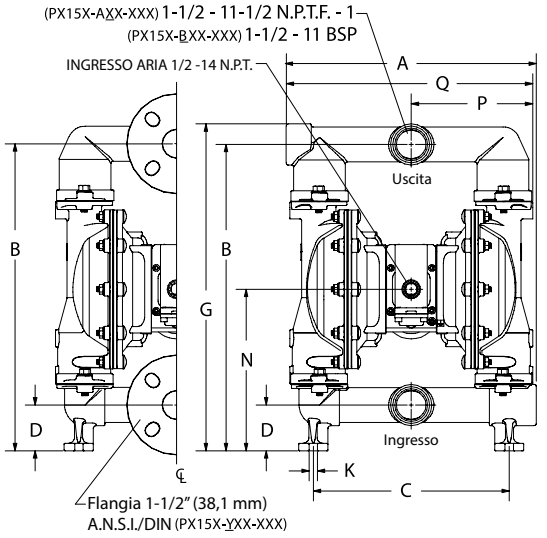

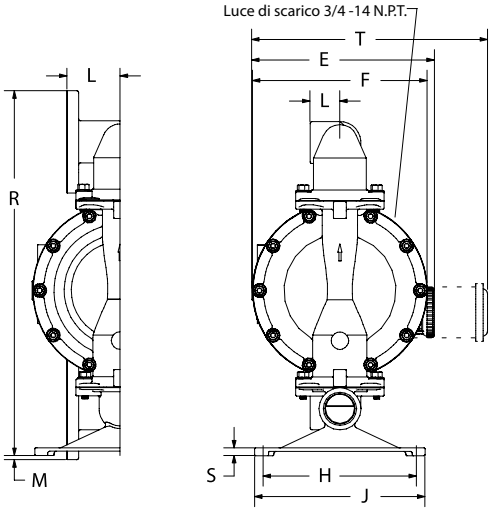

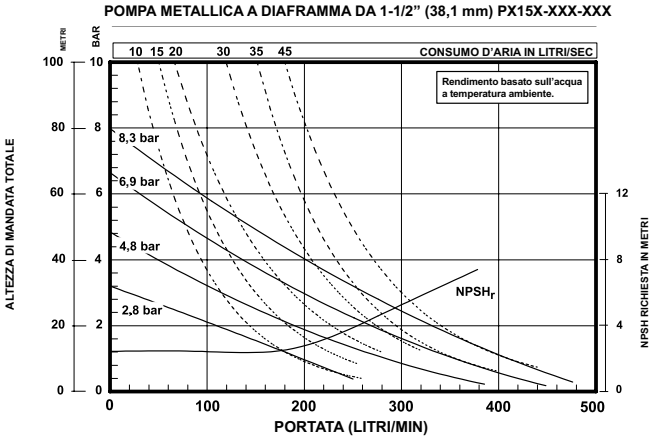

Posizione di ordinazione 10

Codice specialità 1 (In bianco in assenza di codice specialità)

A - Solenoide 120V CA
B - Solenoide 12V CC
C - Solenoide 240V CA
D - Solenoide 24V CC
E - 12V CC NEC/CEC*
F - 24V CC NEC/CEC*
G - Solenoide 12V CC ATEX/IECex*
H - Solenoide 24V CC ATEX/IECex*
J - 120V CA NEC/CEC*
K - Solenoide 220V CA ATEX/IECex*
N - Solenoide senza bobina
0 - Blocco valvola standard (senza solenoide)
P - Motore ported (valvola principale non inclusa)

Posizione di ordinazione 11

Codice specialità 2 (In bianco in assenza di codice specialità)

E - Feedback fine corsa + rilevamento perdite
F - Feedback fine corsa
G - Fine corsa ATEX/IECex*
H - Fine corsa/Rilevamento perdite ATEX/IECex*
L - Rilevamento perdite
M - Rilevamento perdite ATEX/IECex/NEC/CEC*
O - Nessuna opzione
R - Feedback fine corsa NEC / CEC*
T - Feedback fine corsa/Rilevamento perdite NEC /CEC*

* approvato per l'uso in aree pericolose. - NEC / CEC: Classe I e II, Div 1 e 2, Gruppo A-D
- ATEX: Zona 1 e 2, 21 e 22

Modelli metallici da 2″ (50 mm)

POMPE PRO-SERIES

Le pompe metalliche da 2″ (50 mm) PRO-Series di ARO® assicurano portate fino a 651 L/min. e sono disponibili in una vasta gamma di materiali e configurazioni di connessioni. Queste pompe vengono spesso utilizzate per le operazioni di trasferimento, riempimento, ricircolo e batching nel settore delle vernici, nell'industria Oil & Gas, nel settore minerario, nell'edilizia e nell'industria chimica e petrolchimica.

Rapporto:	1:1	
Portata massima, L/min.:	651	
Cilindrata per ciclo, l:	5,3	
Entrata aria (femmina):	3/4 - 14 NPTF - 2	
Entrata/uscita fluido:	2 - 11-1/2 NPTF - 1	
	Rp 2 (2 - 11 BSP, in parallelo)	
Pressione operativa max, bar:	8,3	
Diametro max solidi sospesi, mm:	6,4	
Peso, kg:	6662X0-XXX-C	29,6
	6662X1-XXX-C	58,9
	6662X2-XXX-C	58,9
Altezza di aspirazione massima a secco, m:	8,3	
Livello sonoro:	4,8 bar 60 cicli/min.	85,3 db(A)

666252-244-C

Il kit silenziatore 67389 (non mostrato in figura) è incluso nella pompa

Codice di ordinazione

Posizione	1	2		3	4	5		6
Esempio:	6662X	X	-	X	X	X	-	C

Posizione 1 Corpo centrale	Posizione 2 Materiali a Contatto	Posizione 3 Materiale sede	Posizione 4 Materiale sfera	Posizione 5 Materiale membrana
5 - Alluminio, NPTF 7 - Alluminio, BSP	0 - Alluminio (viteria in acciaio) 1 - Acciaio inox (viteria in acciaio) 2 - Ghisa (viteria in acciaio) A - Alluminio / Acciaio inox B - Acciaio inox / Acciaio inox C - Ghisa / Acciaio inox	1 - Alluminio 2 - Acciaio inox 316 4 - PVDF (Kynar) 5 - Acciaio al carbonio 8 - Acciaio inox temprato 9 - Hytrel E - Santoprene G - Nitrile	2 - Nitrile 4 - PTFE A - Acciaio inox 316 C - Hytrel E - Santoprene	2 - Nitrile 4 - PTFE / Santoprene 6 - PTFE composito 9 - Hytrel B - Santoprene G - Nitrile

Accessori

Kit di collegamento linea aria | 66312
(filtro/regolatore "piggyback" con indicatore, nipplo per tubo e flessibile aria da 1,5 metri)
Kit contacicli | 66975
Kit di riparazione/manutenzione | 637434 (sezione aria)
637432-XX (sezione fluido)

Dimensioni e schemi di flusso dei modelli metallici da 2" (50 mm)

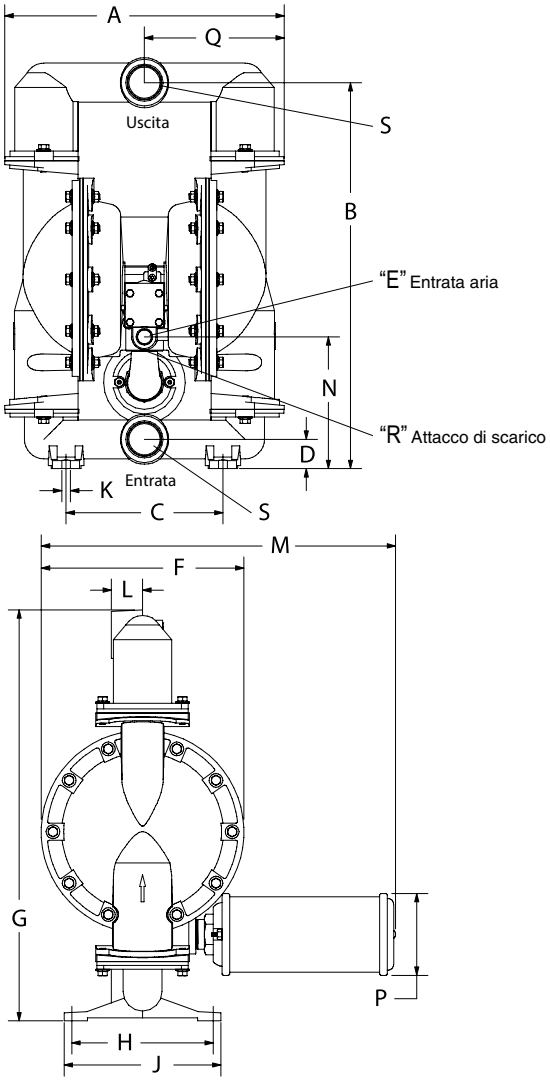

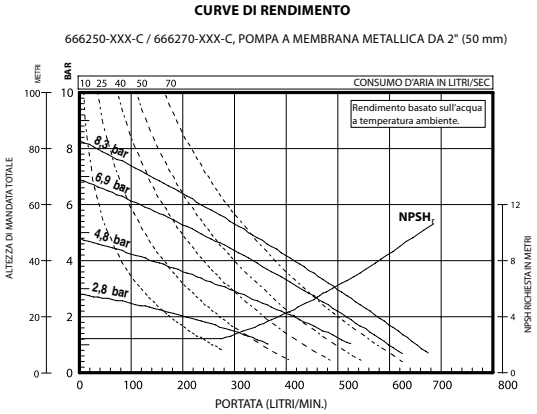

Per le curve di flusso a grandezza naturale, accedere a www.AROzone.com. Per ulteriori informazioni, contattare l'assistenza tecnica al numero 1.800.495.0276

DIMENSIONI

A	17-15/16" (455,1 mm)	G	26-3/8" (669,5 mm)	N	8-15/32" (214,6 mm)
B	24-3/4" (628,7 mm)	H	9-1/16" (230,2 mm)	P	5-1/4" (133,4 mm)
C	10-1/16" (255,6 mm)	J	10-1/16" (255,6 mm)	Q	8-13/32" (227,6 mm)
D	1-7/8" (47,6 mm)	K	9/16" (14,3 mm)	R	1-1/4 - 11-1/2N.P.T.F.-1
E	3/4 - 14 N.P.T.F. - 1	L	2" (50,8 mm)	S	vedere sotto
F	13" (330,2 mm)	M	22-3/4" (577,3 mm)		

	"S" Entrata /Uscita
66625-XXX-C	2 - 11-1/2 N.P.T.F. - 1
66627-XXX-C	Rp 2 (2-11 BSP in parallelo)

NOTA: le dimensioni sono espresse in pollici e (mm), sono arrotondate per eccesso al primo 1/16 di pollice utile e hanno valore puramente indicativo.

Modelli metallici da 2″ (50 mm)

POMPE SERIE EXP

Le pompe metalliche ARO® EXP 2″ (50 mm) raggiungono portate fino a 651 L/min. e offrono un'ampia gamma di materiali e di configurazioni di connessioni. Queste pompe sono spesso utilizzate per il trasferimento, il riempimento, il ricircolo e il dosaggio nei settori delle ceramiche, delle vernici, del petrolio e gas naturale, della chimica e della petrolchimica.

AGGIORNAMENTO
POMPA ATTIVABILE IN REMOTO

Rapporto:	1:1
Portata max L/min.	651
Spostamento per ciclo:	5,3
@ 100 psi Litri	
Ingresso aria (femmina):	3/4 - 14 N.P.T.F.-1
Ingresso/uscita fluido (femmina):	PX20X-AXX-XXX-B( ) 2 - 11-1/2 N.P.T.F.-1 PX20X-BXX-XXX-B( ) Rp 2 (2 - 11 BSP parallela) PX20X-FXX-XXX-B( ) flangia 2″ (50 mm) A.N.S.I./DIN
Pressione di esercizio max bar:	8,3
Diam. max. solidi sospesi mm:	6,4
Altezza di aspirazione massima a secco m:	4,2
Livello sonoro	4,8 bar 50 cicli/min 85,0 db(A)
Silenziatore incluso:	67389

Peso kg: AL-Alluminio, CI-Ghisa, H-Hastelloy, SS-Acciaio inox

PX20A-AAP-AAA-B

PD20A

Motore pn.	Raccordo	Umida	Peso pompa
AL	Filett.	AL	41,5
AL	Filett.	CI	66,9
AL	Filett.	H	70,3
AL	Filett.	SS	68
AL	Filett.	H	76,8
AL	Filett.	SS	73,6

PD20R

Motore pn.	Raccordo	Umida	Peso pompa
PP	Filett.	CI	74,8
PP	Filett.	H	69,9
PP	Filett.	SS	69,9
PP	Filett.	H	69,5
PP	Filett.	SS	66,2

PD20S

Motore pn.	Raccordo	Umida	Peso pompa
SS	Filett.	AL	54,6
SS	Filett.	CI	80
SS	Filett.	H	83,4
SS	Filett.	SS	81,1
SS	Filett.	H	89,9
SS	Filett.	SS	86,7

Ordinazione

Posizione	1	2		3	4	5		6	7	8		9		10	11
Esempio:	PX20	X	-	X	X	X	-	X	X	X	-	B	-	X	X

Posizione 1 Modello Serie	Posizione 2 Sezione centrale	Posizione 3 Connessioni	Posizione 4 Materiali a Contatto	Posizione 5 Viteria	Posizione 6 Materiale sede	Posizione 7 Materiale sfera	Posizione 8 Materiale membrana	Posizione 9
PD20 - Pompa standard PE20 - Pompa accessibile interfaccia elettronica	A - Alluminio* R - Polipropilene S - Acciaio inox*	A - Filettatura NPTF B - Filettatura BSP F† - Flangia 2″ (50 mm) ANSI/DIN centrale † Solo pompe in acciaio inox	A - Alluminio* C - Ghisa H - Hastelloy-C* S - Acciaio inox*	P - Acciaio rivestito S - Inox	A - Santoprene® C - Hytrel® E - Acciaio al carbonio F - Alluminio G - Nitrile S - 440 Inox K - Kynar/PVDF L - Hastelloy-C S - 316 Inox	A - Santoprene® C - Hytrel® G - Nitrile S - 316 Inox T - PTFE V - Viton®	A - Santoprene® C - Hytrel® G - Buna- N L - PTFE di lunga durata M - Santoprene Qualità Medica® T - PTFE/Santoprene® V - Viton®	Livello di revisione **Posizione 10 & 11 Codice specialità** Opzioni di controllo del fluido per pompa con interfaccia elettronica (modello PE20). Vedere descrizione completa a pagina 53

* approvato per l'uso in aree pericolose. - NEC / CEC: Classe I e II, Div 1 e 2, Gruppo A-D
- ATEX: Zona 1 e 2, 21 e 22

Hytrel® e Viton® sono marchi registrati della ditta DuPont. Santoprene® è un marchio registrato della ditta Monsanto, concesso in licenza alla Advanced Elastomer Systems, L.P.

Accessori

Kit di collegamento condotti aria| 66109
(Filtro/regolatore ("Piggyback") con manometro, raccordo filettato della tubazione e un tratto di 1,5 metri di manichetta dell'aria.)

Rilevamento rottura membrana | 67237 (è richiesto il modello pompa PE20X)

Silenziatore per uso continuo | 67263
La camera di espansione maggiorata del silenziatore permette di evacuare l'aria esausta a bassa temperatura.

Kit contatore cicli | 66350 per PD20R-X e PD20Y-X, 67350-1, (è richiesto il modello pompa PE20X)

Kit di riparazione | 637369 (motore pneumatico per PX20Y), 637421 (motore pneumatico per PX20A e PX20S), 637309-XX (sezione fluidi), 637374-X (gruppo valvola aria principale)

Dimensioni e diagrammi di portata dei modelli metallici da 2" (50 mm)

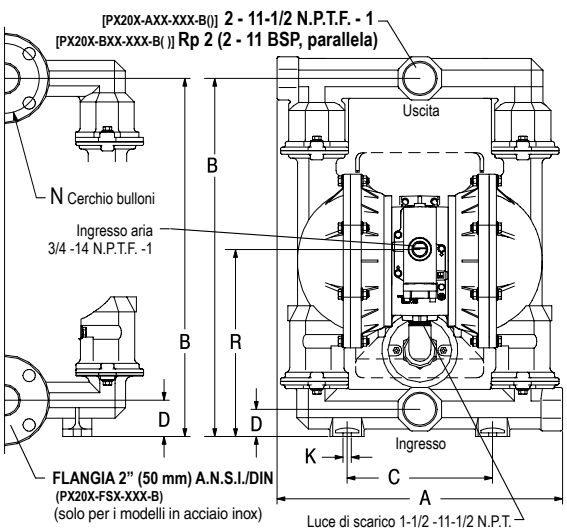

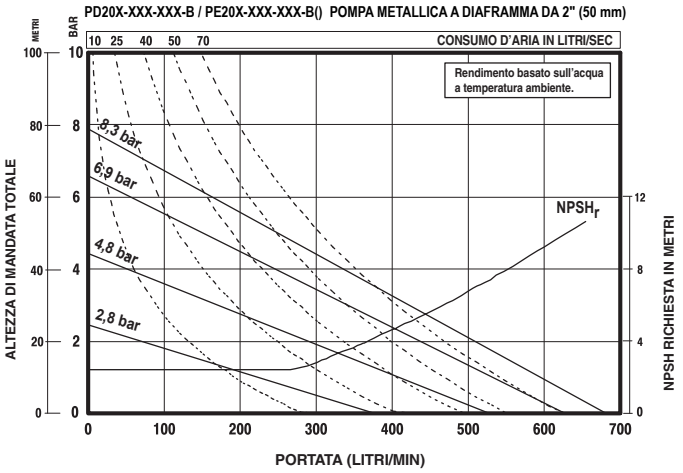

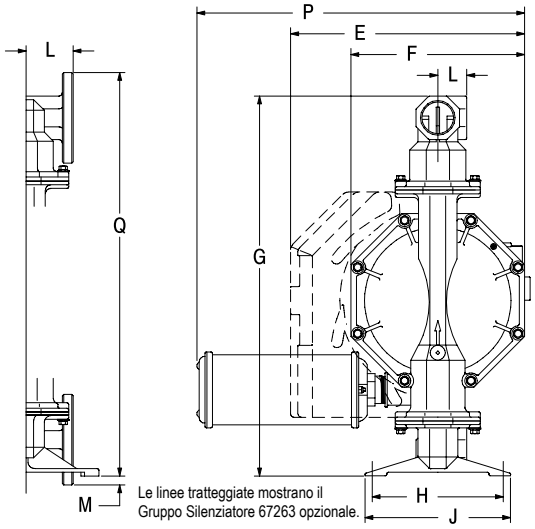

Posizione di ordinazione 10

Codice specialità 1 (In bianco in assenza di codice specialità)

A - Solenoide 120V CA
B - Solenoide 12V CC
C - Solenoide 240V CA
D - Solenoide 24V CC
E - 12V CC NEC/CEC*
F - 24V CC NEC/CEC*
G - Solenoide 12V CC ATEX/IECex*
H - Solenoide 24V CC ATEX/IECex*
J - 120V CA NEC/CEC*
K - Solenoide 220V CA ATEX/IECex*
N - Solenoide senza bobina
0 - Blocco valvola standard (senza solenoide)
P - Motore ported (valvola principale non inclusa)

Posizione di ordinazione 11

Codice specialità 2 (In bianco in assenza di codice specialità)

E - Feedback fine corsa + rilevamento perdite
F- Feedback fine corsa
G - Fine corsa ATEX/IECex*
H - Fine corsa/Rilevamento perdite ATEX/IECex*
L - Rilevamento perdite
M - Rilevamento perdite ATEX/IECex/NEC/CEC*
O - Nessuna opzione
R - Feedback fine corsa NEC / CEC*
T - Feedback fine corsa/Rilevamento perdite NEC /CEC*

* approvato per l'uso in aree pericolose. - NEC / CEC: Classe I e II, Div 1 e 2, Gruppo A-D
- ATEX: Zona 1 e 2, 21 e 22

DIMENSIONI

A	**Vedere qui di seguito**	**G**	**26-1/4" (666,8 mm)**	**M**	**5/8" (15,9 mm)**
B	**24-3/4" (628,7 mm)**	**H**	**9-1/16" (230,2 mm)**	**N**	**4.834" (122,8 mm)**
C	**10-1/16" (255,6 mm)**	**J**	**10-1/16" (255,6 mm)**	**P**	**21-5/8" (548 mm)**
D	**Vedere qui di seguito**	**K**	**9/16" (14,3 mm)**	**Q**	**27-7/8" (708,0 mm)**
E	**16-3/16" (411,2 mm)**	**L**	**Vedere qui di seguito**	**R**	**Vedere qui di seguito**
F	**12" (304,8 mm)**				

	"A"	"D"
PX20X-XAX-XXX-B()	**19-3/4" (501,4 mm)**	**1-7/8" (47,6 mm)**
PX20X-XCX-XXX-B()	**19-3/4" (501,4 mm)**	**1-7/8" (47,6 mm)**
PX20X-AHX-XXX-B(), -BHX	**19-1/4" (488,7 mm)**	**2-1/2" (63,5 mm)**
PX20X-ASX-XXX-B(), -BSX	**19-1/4" (488,7 mm)**	**2-1/2" (63,5 mm)**
PX20X-FHX-XXX-B(), -FSX	**19-1/4" (488,7 mm)**	**2-1/2" (63,5 mm)**

"L"	"R"
2" (50,8 mm)	**12-15/16" (328,6 mm)**
2" (50,8 mm)	**12-15/16" (328,6 mm)**
2-3/32" (53,0 mm)	**13-9/16" (344,5 mm)**
2-3/32" (53,0 mm)	**13-9/16" (344,5 mm)**
3-1/4" (82,6 mm)	**13-9/16" (344,5 mm)**

Modelli metallici da 3″ (76 mm)

POMPE PRO-SERIES

Le pompe a membrana metalliche da 3″ (76 mm) PRO-Series di ARO® assicurano portate fino a 897 L/min. e sono disponibili in una vasta gamma di materiali e configurazioni di connessioni. Queste pompe vengono spesso utilizzate per le operazioni di trasferimento, riempimento, ricircolo e batching nei settori della ceramica e delle vernici, nell'industria Oil & Gas, nel settore minerario, nell'edilizia e nell'industria chimica e petrolchimica.

Rapporto:	1:1	
Portata massima, L/min.:	897	
Cilindrata per ciclo, l:	10,03	
Entrata aria (femmina):	3/4 - 14 NPTF - 2	
Entrata/uscita fluido:	3 - 8 NPTF - 1	
	Rp 3 (3 - 11 BSP in parallelo)	
Pressione operativa max, bar:	8,3	
Diametro max solidi sospesi, mm:	9,5	
Peso, kg:	6663X0-XXX-C	49,8
	6663X1-XXX-C	100,8
	6663X2-XXX-C	96,7
Altezza di aspirazione massima a secco, m:	5,4	
Livello sonoro:	4,8 bar 60 cicli/min.	86,3 db(A)

666322-144-C

Il kit silenziatore 67389 (non mostrato in figura) è incluso nella pompa

Codice di ordinazione

Posizione	1	2		3	4	5		6
Esempio:	6663X	X	-	X	X	X	-	C

Posizione 1 Corpo centrale	Posizione 2 Materiale a Contatto	Posizione 3 Materiale sede	Posizione 4 Materiale sfera	Posizione 5 Materiale membrana
0 - Alluminio, NPTF 2 - Alluminio, BSP	0 - Alluminio (viteria in acciaio) 1 - Acciaio inox (viteria in acciaio) 2 - Ghisa (viteria in acciaio) A - Alluminio / Acciaio inox B - Acciaio inox / Acciaio 316 C - Ghisa / Acciaio inox	1 - Alluminio 9 - Hytrel E - Santoprene G - Nitrile 2 - Acciaio inox 316 4 - PVDF (Kynar) 5 - Acciaio al carbonio 8 - Acciaio inox temprato	2 - Nitrile 4 - PTFE C - Hytrel E - Santoprene	2 - Nitrile 4 - PTFE / Santoprene 9 - Hytrel B - Santoprene

Accessori

Kit di collegamento linea aria| 66312 (filtro/regolatore "piggyback" con indicatore, nipplo per tubo e flessibile aria da 1,5 metri)

Kit contacicli| 66975

Kit di riparazione/manutenzione | 637434 (sezione aria)
637433-XX (sezione fluido)

Dimensioni e schemi di flusso dei modelli metallici da 3" (76 mm)

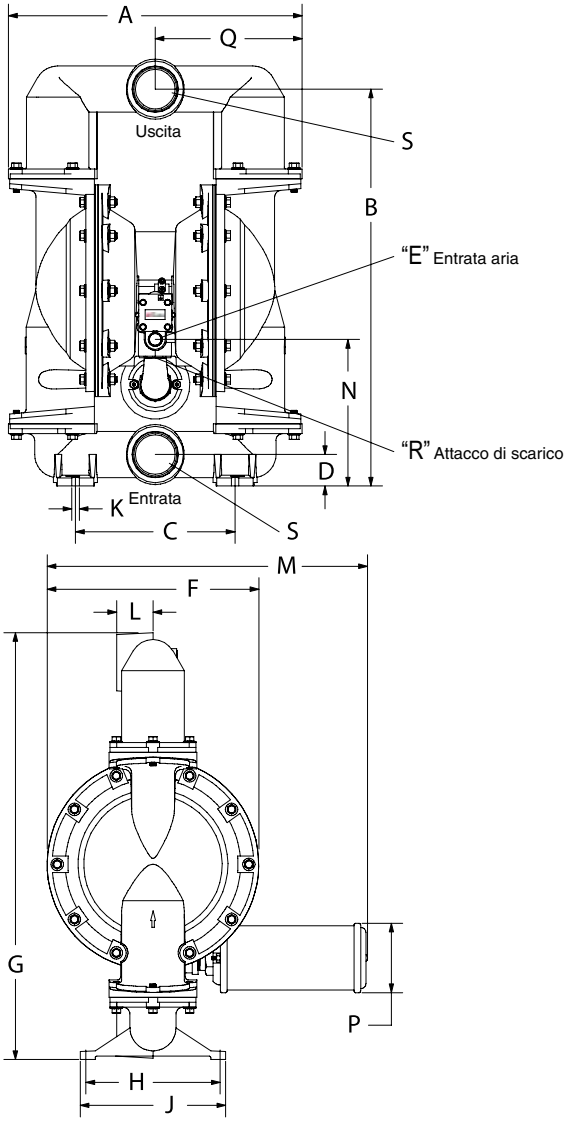

CURVE DI RENDIMENTO

666300-XXX-C / 666320-XXX-C, POMPA A MEMBRANA NON METALLICA DA 3" (76 mm)

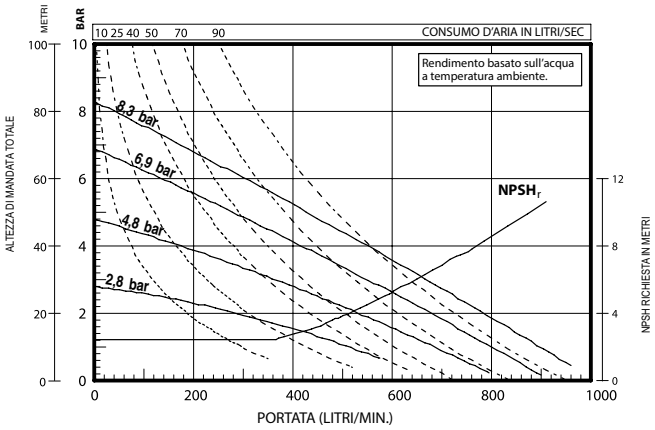

Per le curve di flusso a grandezza naturale, accedere a www.AROzone.com.
Per ulteriori informazioni, contattare
l'assistenza tecnica al numero 1.800.495.0276

DIMENSIONI

A	22-7/23" (563,9 mm)	G	32-9/32" (819,8 mm)	N	11-3/32" (281,4 mm)
B	30" (762,0 mm)	H	10-5/32" (258,0 mm)	P	5-1/4" (133,4 mm)
C	12-1/16" (306,4 mm)	J	11" (279,4 mm)	Q	11-1/8" (281,9 mm)
D	2-3/8" (60,3 mm)	K	9/16" (14,3 mm)	R	1-1/4 - 11-1/2N.P.T.F.-1
E	3/4 - 14 N.P.T.F. - 1	L	2-3/4" (69,9 mm)	S	vedere sotto
F	16" (406,4 mm)	M	24-7/16" (620,7 mm)		

	"S" Entrata /Uscita
66630-XXX-C	3 - 8 N.P.T.F. - 1
66632-XXX-C	Rp 3 (3 - 11 BSP, in parallelo)

Modelli metallici da 3″ (76 mm)

POMPE SERIE EXP

Le pompe a membrana metalliche ARO® EXP 3″ (76 mm) raggiungono portate fino a 1.041 L/min. e offrono un'ampia gamma di materiali e di configurazioni di connessioni. Queste pompe sono spesso utilizzate per il trasferimento, il riempimento, il ricircolo e il dosaggio nei settori delle ceramiche, delle vernici, del petrolio e gas naturale, della chimica e della petrolchimica.

AGGIORNAMENTO
POMPA ATTIVABILE IN REMOTO

Rapporto:	1:1	
Portata max L/min.	1.041	
Spostamento per ciclo: a 6,9 bar Litri	10,6	
Ingresso aria: (Femmina)	3/4 - 14 N.P.T.F. - 1	
Ingresso/uscita fluido (femmina):	3″ (76,2 mm) - 8 N.P.T.F. - 1 Rp 3 (3 - 11 BSP, parallela)	
Pressione di esercizio max bar:	8,3	
Diam. max. solidi sospesi mm:	9,5	
Peso kg:	PX30A-XAX-XXX-C	58,8
	PX30A-XCX-XXX-C	100,3
	PX30A-AHX-XXX-C	113,3
	PX30A-ASX-XXX-C	103,8
	PX30A-FHX-XXX-C	122,3
	PX30A-FSX-XXX-C	114,4
	Nota: Aggiungere 18,2 kg per il motore pneumatico in acciaio inox	
Altezza di aspirazione massima a secco m:	4,2	
Livello sonoro	4,8 bar 50 cicli/min	83 db(A)
Silenziatore incluso:	67389	

PX30A-AAP-AAA-C

Ordinazione

Posizione	1	2		3	4	5		6	7	8		9		10	11
Esempio:	PX30	X	-	X	X	X	-	X	X	X	-	C	-	X	X

Posizione 1 Modello Serie	Posizione 2 Sezione centrale	Posizione 3 Raccordi	Posizione 4 Materiali a Contatto	Posizione 5 Viteria	Posizione 6 Materiale sede	Posizione 7 Materiale sfera	Posizione 8 Materiale membrana	Posizione 9
PD30 - Pompa standard PE30 - Pompa accessibile interfaccia elettronica	A - Alluminio* R - Polipropilene con tappi aria in acciaio inox S - Acciaio inox*	A - Filettatura NPTF B - Filettatura BSP D - Flangia ANSI 4 fori F - Flangia DIN 8 fori	A - Alluminio* C - Ghisa H - Hastelloy-C*† S - Acciaio inox* † Non disponibile sui modelli PD30R-X	P - Acciaio rivestito S - Acciaio inox	A - Santoprene® C - Hytrel® E - Acciaio al carbonio F - Alluminio G - Nitrile S - 440 Inox K - PVDF L - Hastelloy S - 316 Inox	A - Santoprene® C - Hytrel® G - Nitrile T - PTFE V - Viton®	A - Santoprene® C - Hytrel® G - Buna- N L - PTFE di lunga durata T - PTFE/ Santoprene® V - Viton®	Livello di revisione **Posizione 10 & 11 Codice specialità** Opzioni di controllo del fluido per pompa con interfaccia elettronica (modello PE30). Vedere descrizione completa a pagina 57

* approvato per l'uso in aree pericolose. - NEC / CEC: Classe I e II, Div 1 e 2, Gruppo A-D
- ATEX: Zona 1 e 2, 21 e 22

Hytrel® e Viton® sono marchi registrati della ditta DuPont. Santoprene® è un marchio registrato della ditta Monsanto, concesso in licenza alla Advanced Elastomer Systems, L.P.

Accessori

Kit di collegamento condotti aria | 66109
(Filtro/regolatore ("Piggyback") con manometro, raccordo filettato della tubazione e un tratto di 1,5 metri di manichetta dell'aria)

Rilevamento rottura membrana | 67237

Kit sensore cicli | 67350-1

Kit di riparazione | 637369 (motore pneumatico per PX30R), kit n. 637421 (motore pneumatico per PX30A e PX30S)
637374-X (gruppo valvola aria principale), kit n. 637303-XX (sezione fluidi)

Silenziatore per uso continuo | 67263 La camera di espansione maggiorata del silenziatore permette di evacuare l'aria esausta a bassa temperatura

Dimensioni e diagrammi di portata dei modelli metallici da 3" (76 mm)

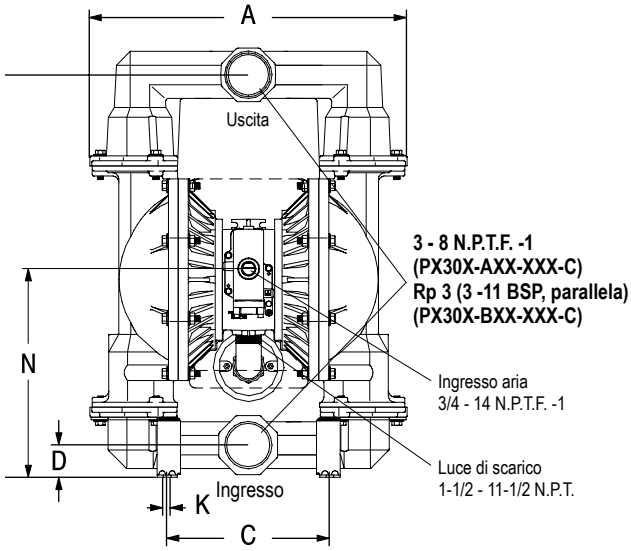

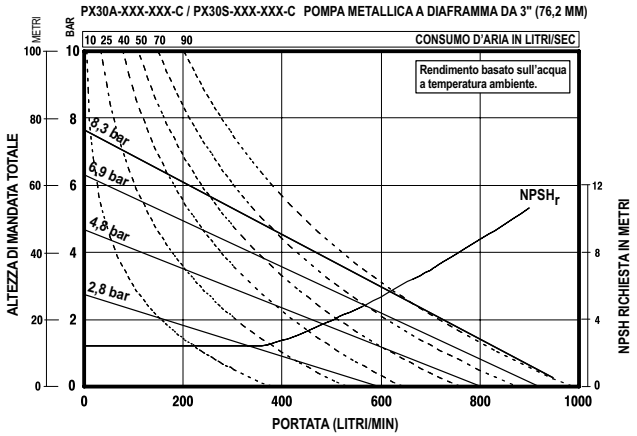

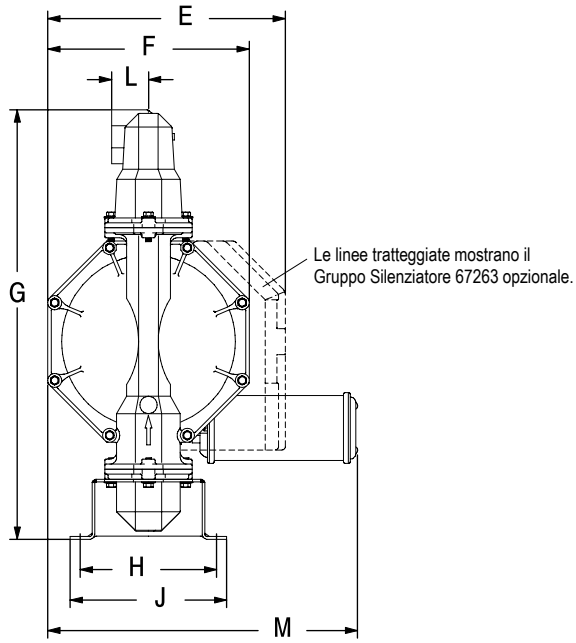

Posizione di ordinazione 10

Codice specialità 1 (In bianco in assenza di codice specialità)

A - Solenoide 120V CA
B - Solenoide 12V CC
C - Solenoide 240V CA
D - Solenoide 24V CC
E - 12V CC NEC/CEC*
F - 24V CC NEC/CEC*
G - Solenoide 12V CC ATEX/IECex*
H - Solenoide 24V CC ATEX/IECex*
J - 120V CA NEC/CEC*
K - Solenoide 220V A ATEX/IECex*
N - Solenoide senza bobina
0 - Blocco valvola standard (senza solenoide)
P - Motore ported (valvola principale non inclusa)

Posizione di ordinazione 11

Codice specialità 2 (In bianco in assenza di codice specialità)

E - Feedback fine corsa + rilevamento perdite
F - Feedback fine corsa
G - Fine corsa ATEX/IECex*
H - Fine corsa/Rilevamento perdite ATEX/IECex*
L - Rilevamento perdite
M - Rilevamento perdite ATEX/IECex/NEC/CEC*
O - Nessuna opzione
R - Feedback fine corsa NEC / CEC*
T - Feedback fine corsa/Rilevamento perdite NEC /CEC*

* approvato per l'uso in aree pericolose. - NEC / CEC: Classe I e II, Div 1 e 2, Gruppo A-D
- ATEX: Zona 1 e 2, 21 e 22

DIMENSIONI

A	Vedere qui di seguito	F	15" (381 mm)	K	9/16" (14,3 mm)
B	30" (761,7 mm)	G	32" (812,5 mm)	L	2-3/4" (69,9 mm)
C	12-1/16" (306,5 mm)	H	10-5/32" (258 mm)	M	23-3/32" (586,3 mm)
D	Vedere qui di seguito	J	Vedere qui di seguito	N	Vedere qui di seguito
E	17-11/16" (449,2 mm)				

	"A"	"D"
PX30X-XAX-XXX-C	23-5/8" (598,7 mm)	2-3/8" (60,3 mm)
PX30X-XCX-XXX-C	23-5/8" (598,7 mm)	2-7/16" (61,1 mm)
PX30X-XHX-XXX-C	23-1/8" (587,3 mm)	2-3/4" (69,9 mm)
PX30X-XSX-XXX-C	23-1/8" (587,3 mm)	2-3/4" (69,9 mm)

"J"	"N"
11" (279,4 mm)	15-1/2" (393,7 mm)
11-11/16" (296,1 mm)	15-1/2" (393,7 mm)
11-11/16" (296,1 mm)	16" (406,4 mm)
11-11/16" (296,1 mm)	16" (406,4 mm)

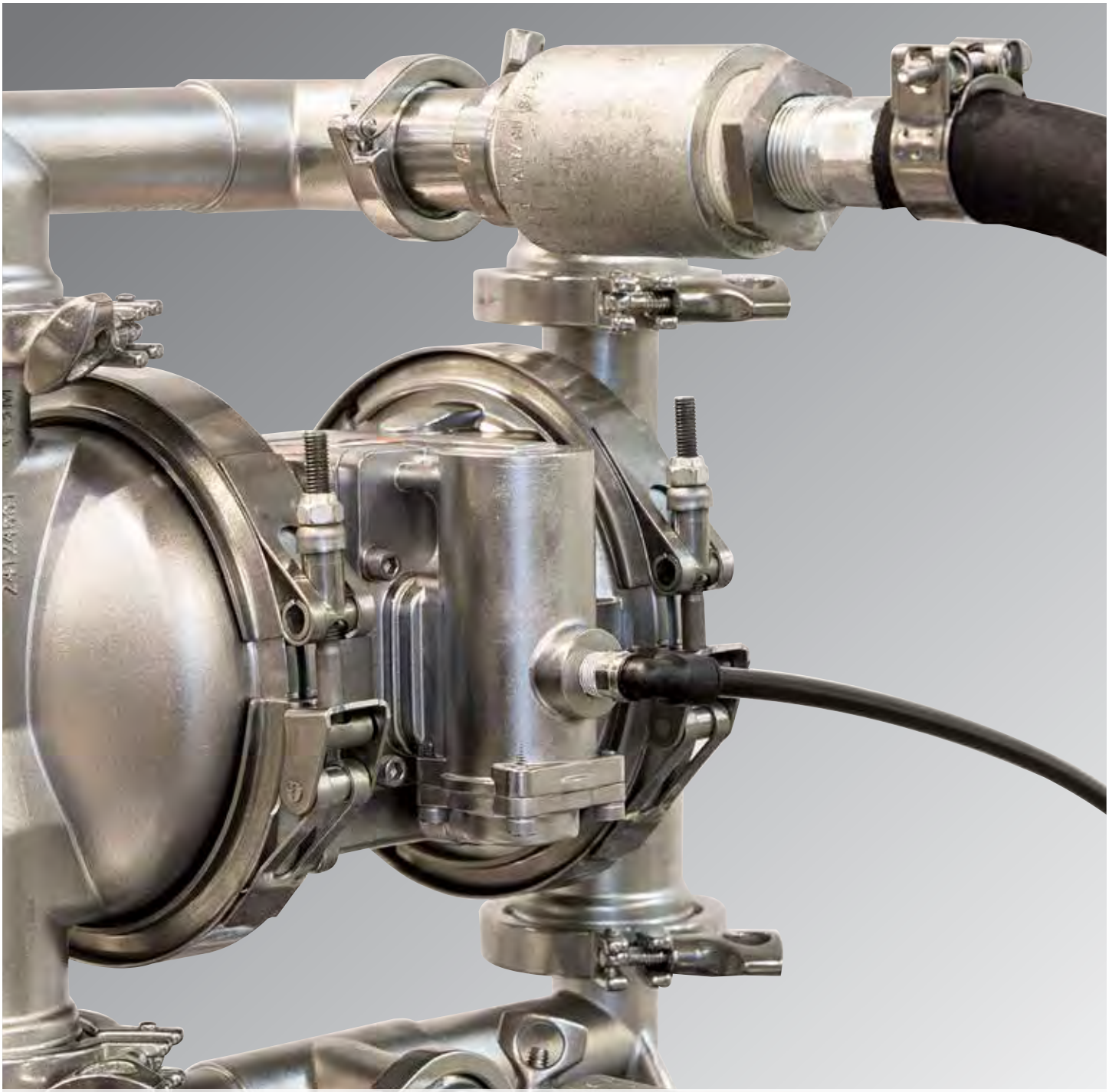

Pompe speciali

Questi modelli speciali offrono lo stesso livello elevato di prestazioni e soddisfazione, con un design che si adatta alla specifica applicazione.

Trasferimento di polveri

POMPA SPECIALE

Trasferite e gestite le polveri dei procedimenti a secco in modo più veloce, più pulito e a una frazione del costo associato ai sistemi "installati". Trasferimento costante e senza problemi di polveri fino a 721 kg per metro cubo di peso a secco, come nerofumo, mica espansa, siliconi, resine acriliche, polveri da stampa 3D e prodotti farmaceutici.

Sostituite le applicazioni a polvere manuali

- Riducete la contaminazione aerea - Trasferimento diretto dal contenitore della polvere alla vostra destinazione.
- Sistema di aspirazione dell'aria brevettato unico nel suo genere - Evita la possibilità di eccesso di polvere.
- Portatile - Può essere trasferita da sito a sito.

Porta:			25,4, 50 e 76 mm	
Materiale:			Alluminio e acciaio inox	
Pressione di esercizio			3,4 bar	
Diam. max. solidi sospesi			3,3 mm Modelli PP10A, 6,4 mm Modelli PP20A 9,5 mm Modelli PP30A	
Peso: kg	PP10A-XAX-AAA	15,1	PP20A-XAX-AAA	45,1
	PP10A-XSX-AAA	23,1	PP20A-XSX-AAA	71,6
			PP30A-XAX-AAA	62,4
			PP30A-XSX-AAA	107,4

Sonda di aspirazione opzionale 67183-1

Ordinazione

Posizione	1		2	3	4		5	6	7
Esempio:	PP10A	-	X	X	X	-	X	X	X

Posizione 1 Serie modello	Posizione 2 Raccordi	Posizione 3 Parti a contatto	Posizione 4 Viteria	Posizione 5 Materiale sede	Posizione 6 Materiale sfera	Posizione 7 Materiale diaf.
PP10A - Porta da 1" (25,4 mm)	A - 1-11-1/2 N.P.T.F -1 B - Rp1 (1-11 BSP)	A - Alluminio* S - Acciaio inox*	P - Acciaio rivestito S - Acciaio inox	A - Santoprene® S - Acciaio inox	A - Santoprene®	A - Santoprene® M - Santoprene Qualità Medica

Posizione	1		2	3	4		5	6	7
Esempio:	PP20A	-	X	X	X	-	X	X	X

Posizione 1 Serie modello	Posizione 2 Raccordi	Posizione 3 Parti a contatto	Posizione 4 Viteria	Posizione 5 Materiale sede	Posizione 6 Materiale sfera	Posizione 7 Materiale diaf.
PP20A - Porta da 2" (50 mm)	A - 2-11-1/2 NPTF - 1 B - Rp2 (2-11 BSP Parallelo) C - Flangia 2" (50 mm) ANSI/DIN	A - Alluminio* S - Acciaio inox*	P - Acciaio rivestito S - Acciaio inox	A - Santoprene® S - Acciaio inox	A - Santoprene® M - Santoprene Qualità Medica	A - Santoprene® M - Santoprene Qualità Medica

Posizione	1		2	3	4		5	6	7
Esempio:	PP30A	-	X	X	X	-	X	X	X

Posizione 1 Serie modello	Posizione 2 Raccordi	Posizione 3 Parti a contatto	Posizione 4 Viteria	Posizione 5 Materiale sede	Posizione 6 Materiale sfera	Posizione 7 Materiale diaf.
PP30A - Porta da 3" (76 mm)	A - 3-8 NPTF - 1 B - Rp3 (3-11 BSP parallelo) F - Flangia ANSI/DIN 3" (76 mm)	A - Alluminio* S - Acciaio inox*	P - Acciaio rivestito S - Acciaio inox	A - Santoprene®	A - Santoprene®	A - Santoprene®

* approvato per l'uso in aree pericolose.

Santoprene® è un marchio registrato della ditta Monsanto, concesso in licenza alla Advanced Elastomer Systems, L.P.

Accessori

Kit di riparazione | 637397 (motore pneumatico PP10A), 637401-XX (sezione fluidi PP10A), 637421 (motore pneumatico PP20A) 637421 motore pneumatico PP30A), 637309-XX (sezione fluidi PP20A), 637303-XX (sezione fluidi PP30A)

Sonda di aspirazione: 67183-1 (tubo flessibile di 3,05 m di lunghezza con diametro di 5 mm. Per PP20A e PP30A)

Travaso per applicazioni sanitarie - imbullonata

POMPA SPECIALE

- Realizzata con materiali approvati dalla FDA e dalla CE 1935/2004.
- Sezione fluidi in acciaio inox 316 elettro passivato.
- Struttura imbullonata con tutta la viteria in acciaio inox.
- Tutte le parti a contatto in un unico modulo.

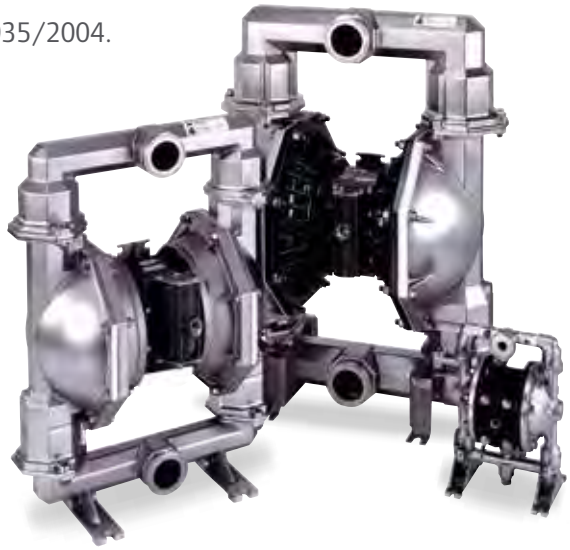

Applicazioni tipiche:

Processi alimentari
Cosmetici
Prodotti farmaceutici
Additivi chimici
Adesivi (qualità alimentare)
Coloranti
Applicazioni che richiedono uno smontaggio veloce
Collegamenti del fluido

	PM05X-X-X-B02 (1/2" (12,7 mm))	PM10X-X-X-A02 (1" (25,4 mm))	PM15X-X-X-A02 (1-1/2" (38 mm))	PM20X-X-X-B02 (2" (50 mm))	PM30X-X-X-C02 (3" (76 mm))
Rapporto:	1:1	1:1	1:1	1:1	1:1
Portata max L/min.:	49,2	197,6	465,6	651	1.041
Spostamento per ciclo L/min.:	0,15	0,88	2,34	5,3	10,6
Ingresso aria (femmina):	1/4 - 18 PTE SAE Short	1/4 - 18 N.P.T.F	1/2 - 14 N.P.T.F	3/4 - 14 N.P.T.F-1	3/4 - 14 N.P.T.F-1
Ingresso fluido:	1-1/2" (38,1 mm) Tri-Clamp	1-1/2" (38,1 mm) Tri-Clamp	2" (50 mm) Tri-Clamp	2-1/2" (101,6 mm) Tri-Clamp	3" (76,2 mm) Tri-Clamp
Uscita fluido:	1-1/2" (38,1 mm) Tri-Clamp	1-1/2" (38,1 mm) Tri-Clamp	2" (50 mm) Tri-Clamp	2-1/2" (101,6 mm) Tri-Clamp	3" (76,2 mm) Tri-Clamp
Pressione di esercizio massima, bar:	6,9	8,3	8,3	8,3	8,3
Diam. solidi sospesi mm:	3/32" (2,4)	1/8" (3,3)	1/4" (6,5)	1/4" (6,5)	3/8" (9,5)
Peso kg:	6,7	PM10A-CSS-X-A02 20,3 PM10R-CSS-X-A02 17,3 PM10S-CSS-X-A02 23,4	PM15A-CSS-X-A02 28,3 PM15R-CSS-X-A02 27,3 PM15S-CSS-X-A02 35,6	PM20A-CSS-X-B02 64,8 PM20R-CSS-X-B02 83,5 PM20S-CSS-X-B02 77,9	PM30A-CSS-X-C02 103,2 PM30R-CSS-X-C02 114,9 PM30S-CSS-X-C02 121,2
Silenziatore opzionale	93110 (richiede il gruppo 67367)			| 67213 (uso standard) 67263 (uso continuo)	67213 (uso standard) 67263 (uso continuo)

Ordinazione

(Non tutte le opzioni sono disponibili per ogni dimensione di pompa, consultare il manuale dell'operatore per le opzioni disponibili.

Posizione	1	2		3	4	5		6	7	8	9	10	11
Esempio:	PMXX	X	-	X	X	X	-	X	X	X	X	X	X

Posizione 1 Modello Serie	Posizione 2 Sezione centrale	Posizione 3 Raccordo	Posizione 4 Parti a contatto	Posizione 5 Viteria	Posizione 6 Materiale sede	Posizione 7 Materiale sfera	Posizione 8 Materiale membrana	Posizione 9 Livello di revisione
PM05 - Pompa da 1/2" (1,27 cm) PM10 - Pompa da 1" (25,4 mm) PM15 - Pompe da 1-1/2" (38,1 mm) PM20 - Pompa da 2" (50 mm) PM30 - Pompa da 3" (76,2 mm)	A - Alluminio* R - Polipropilene S - Acciaio inox*	C - Tri-Clamp	S - Acciaio inox*	S - Acciaio inox	A - Santoprene® P - Polipropilene S - Acciaio inox	A - Santoprene® C - Hytrel® G - Nitrile S - Acciaio inox T - PTFE V - Viton®	A - Santoprene® C - Hytrel® G - Nitrile M - Qualità. medica Qualità Medica® T - PTFE/Santoprene®	1/2" - B 1" - A 1-1/2" - A 2" - B 3" - C

Posizione 10 Codice Specialità 1 (vuoto se codice non applicabile)		Posizione 11 Codice Specialità 2 (vuoto se codice non applicabile)	
A - Solenoide 120V CA, 110V CA + 60V CC B - Solenoide 12V CC, 24V CA +22V CC C - Solenoide 240V CA, 220V CA + 120V CC D - Solenoide 24V CC, 48V CA + 44VA CA E - Solenoide 12V CC NEC/CEC* F - Solenoide 24V CC NEC/CEC*	G - Solenoide 12V CC ATEX / IECEx* H - Solenoide 24V CC ATEX / IECEx* J - Solenoide 120V CC NEC/CEC* K - Solenoide 220V CC ATEX / IECEx* N - Solenoide senza bobina O - Blocco valvola standard (senza solenoide)	E - Feedback fine corsa/Rilevamento perdite F - Feedback fine corsa G - Fine corsa ATEX / IECEx* H - Feedback fine corsa + Rilevamento perdite ATEX / IECEx* L - Rilevamento perdite	M - Rilevamento perdite ATEX/IECEx/NEC/CEC* O - Nessuna opzione R - Feedback fine corsa NEC/CEC* T - Feedback fine corsa + Rilevamento perdite NEC/CEC

Hytrel® e Viton® sono marchi registrati della ditta DuPont. Santoprene® è un marchio registrato della ditta Monsanto, concesso in licenza alla Advanced Elastomer Systems, L.P.

* approvato per l'uso in aree pericolose.

Travaso per applicazioni sanitarie - Con serraggio

POMPA SPECIALE

La nostra linea conforme alla FDA è dotata del sistema di serraggio a fasce metalliche Quick Knock Down (QKD) per facilitare la pulizia, l'assistenza e la manutenzione, favorendo l'affidabilità e la lunga durata del prodotto.

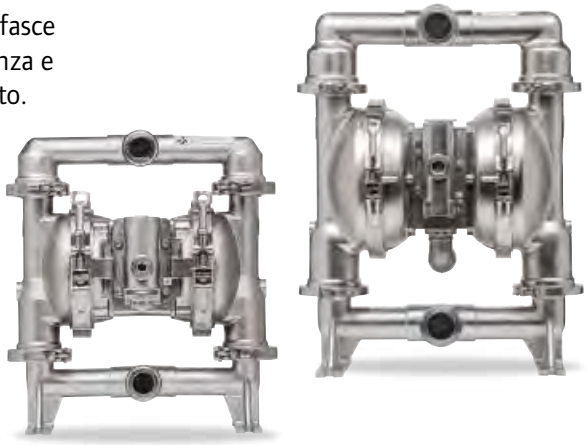

Pompe serie SD

- Il design Quick Knock Down (QKD) agevola il rapido smontaggio.
- Portata ottimizzata. Migliori prestazioni complessive, minimo attrito del materiale.
- Realizzazione in acciaio inox elettro passivato 316L, materiali conformi alla FDA e CE 1935/2004, e capacità di resistenza alle alte temperature.
- Possibilità opzionale di interfaccia elettronica.
- Diaframmi in PTFE monopezzo opzionali.

Applicazioni:

Industria alimentare e delle bevande / Prodotti farmaceutici / Cosmetici

	SD10S-CSS-SXX- B / Pompa da 1"	SD10S-CSS-SXX- B / Pompa da 2"
Pressione di avviamento bar	25 (1,723)	25 (1,723)
Altezza di aspirazione a secco H20 m	16,49 (5,02)	18,25 (5,56)
Altezza di aspirazione a umido H20 m	31,4 (9,57)	31,4 (9,57)
Portata, l/min.	54 (204,4)	195 (738)
Spostamento per ciclo a 6,9 bar L/min	0,258 (,976)	1,3 (4,9)
Passaggio max. solidi mm	1/8 (3,2)	1/4 (6,4)
Ingresso/uscita fluido	1-1/2" (3,81 cm) Tri-Clamp	2-1/2" (6,35 cm) Tri-Clamp

Ordinazione

Posizione	1	2		3	4	5		6	7	8		9	10	11
Esempio:	SDXX	X	-	C	S	S	-	X	X	X	-	B	X	X

Posizione 1 Modello Serie	Posizione 2 Sezione centrale	Posizione 3 Porta	Posizione 4 Materiale tappi fluido e collettore	Posizione 5 Viteria	Posizione 6 Materiale sede	Posizione 7 Materiale sfera	Posizione 8 Materiale diaframma	Posizione 9
SD10 - Pompa da 1" (2,54 cm) SD20 - Pompa da 2" (5 cm)	R - Bianco Polipropilene S - 316 Inox*	C - Sanitario Tri-Clamp	S - Acciaio 316L inox*	S - Acciaio inox	C - Hytrel K - PVDF S - 316L Acciaio inox	C - Hytrel® M - Santoprene® Qualità medica S - 316L inox T - PTFE	C - Hytrel® M - Sant. Qualità Medica K - Composito PTFE mono-pezzo T - PTFE/Santoprene®	Livello versione

Posizione 10 Codice specialità 1 (In bianco in assenza di codice specialità)	Posizione 11 Codice specialità 2 (In bianco in assenza di codice specialità)
A - Solenoide 120V CA, 110V CA + 60V CC B - Solenoide 12V CC, 24V CA + 22V CC C - Solenoide 240V CA, 220V CA + 120V CC D - Solenoide 24V CC, 48V CA + 44VA CA E - Solenoide 12V CC NEC/CEC* F - Solenoide 24V CC NEC/CEC* G - Solenoide 12V CC ATEX/IECex* H - Solenoide 24V CC ATEX/IECex* J - Solenoide 120V CC NEC/CEC* K - Solenoide 220V CC ATEX/IECex* N - Solenoide senza bobina O - Blocco valvola standard (senza solenoide)	E - Feedback fine corsa + rilevamento perdite F- Feedback fine corsa G - Fine corsa ATEX/IECex* H - Feedback fine corsa/Rilevamento perdite ATEX/IECex* L - Rilevamento perdite M - Rilevamento perdite ATEX/IECex/NEC/CEC* O - Nessuna opzione R - Feedback fine corsa NEC / CEC* T - Feedback fine corsa/Rilevamento perdite NEC /CEC*

* Accettabile per l'uso in aree pericolose. - NEC / CEC: Classe I e II, Div 1 e 2, Gruppo A-D
- ATEX: Zona 1 e 2, 21 e 22

Hytrel® e Viton® sono marchi commerciali registrati della società DuPont. Santoprene® è un marchio commerciale registrato della società Monsanto, in licenza ad Advanced Elastomer Systems, L.P.

Pompa a membrana ad alta pressione (rapporto 3:1)

POMPA SPECIALE

Le pompe a membrana ad alta pressione di ARO, con rapporto di compressione di 3:1, assicurano portate effettive fino a 90,7 L/min. a pressioni fino a 20,4 bar. Le dimensioni compatte e l'ingombro ridotto ne fanno una scelta intelligente per un'ampia serie di segmenti industriali e OEM. Questa pompa può essere utile per l'alimentazione di presse filtranti, il trasferimento di vernici, ricircolo e rivestimenti ad alto tenore di solidi, inchiostri, adesivi, materiali caricati, malta di perforazione, calafataggio, recupero di solventi e resine.

Rapporto:	3:1
Portata massima, L/min.:	98,4 a scarico libero
	45,6 a una contropressione di 8,61 bar
Cilindrata per ciclo, l:	0,23
Entrata aria (femmina):	3/8 - 18 NPTF - 1
Entrata fluido:	1 - 11-1/2 NPTF - 1
	Rp 1 (1- 11 BSP in parallelo)
Uscita fluido:	1 - 11-1/2 NPTF - 1
	Rp 1 (1- 11 BSP in parallelo)
Pressione operativa max, bar:	6,9
Diametro max solidi sospesi, mm:	3,2
Peso, kg:	42,97
Altezza di aspirazione massima a secco, m:	1,5-1,8
Livello sonoro:	4,9 bar 60 cicli/min. 84,5

PH10A-ASS-SST

Codice di ordinazione

Posizione	1	2		3	4	5		6	7
Esempio:	PH10	A	-	X	S	S	-	XX	t

Posizione 1 Modello base	Posizione 2 Sezione centrale	Posizione 3 Dim. attacchi	Posizione 4 Materiale a contatto coi fluidi	Posizione 5 Viteria	Posizione 6 Materiale sede/ sfera	Posizione 7 Materiale membrana
Pompa da 1" (25 mm)	A - Alluminio	A Filettature NPTF B Filettature BSP	S - Acciaio inox	S - Acciaio inox	HH Inox 440 / Inox 440 SS Inox 316 / Inox 316	L - PTFE a lunga durata T - PTFE

Accessori

Filtro/regolatore linea aria | P39344-614
Unità "piggyback" con filtro da 5 micron, contenitore in metallo con drenaggio automatico, finestra di ispezione e indicatore 0-8,61 bar.

Kit di riparazione/manutenzione | 637338 (sezione aria)
637339 (PH10X-XXX-XSX sezione fluido)
637339-1 (PH10X-XXX-XHX sezione fluido)

Staffa montaggio a parete | 67142

Staffa di montaggio a parete 67142

Dimensioni e schemi di flusso delle pompe a membrana ad alta pressione

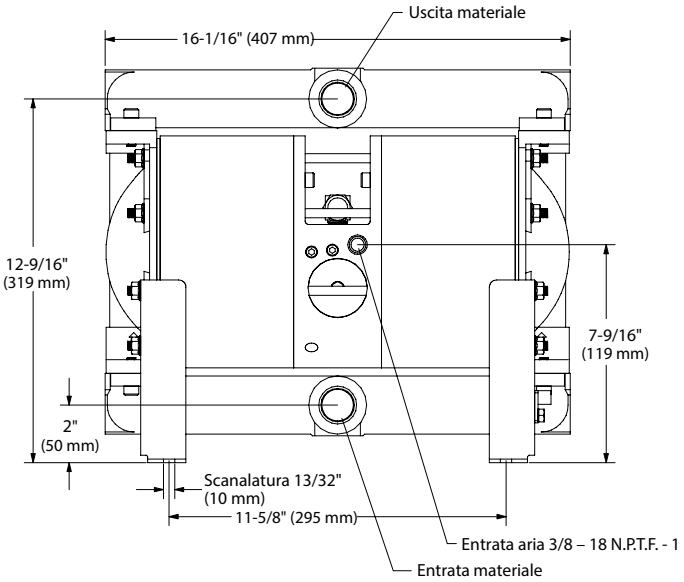

	Entrata materiale	Uscita materiale
PH10A-A SS-XXT	1 – 11-1/2 N.P.T.F. - 1	1 – 11-1/2 N.P.T.F. - 1
PH10A-B SS-XXT	Rp 1 (1 - 11 BSP, in parallelo)	Rp 1 (1 - 11 BSP, in parallelo)

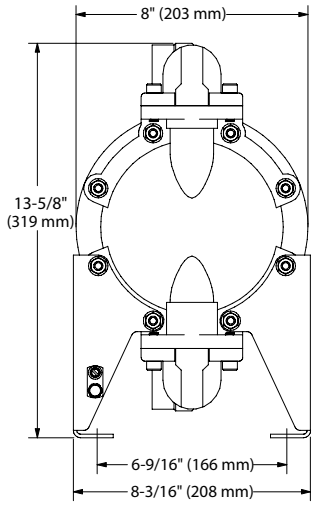

CURVE DI RENDIMENTO

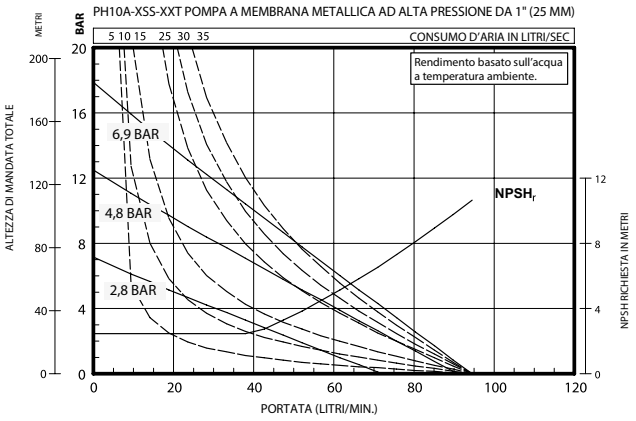

Per le curve di flusso a grandezza naturale, accedere a www.AROzone.com.
Per ulteriori informazioni, contattare
l'assistenza tecnica al numero 1.800.495.0276

Pompa alta pressione rapporto 2:1

POMPA SPECIALE

La pompa ad alta pressione è stata sviluppata per applicazioni che richiedono pressioni del fluido superiori ai 6,9 bar sviluppati dalle pompe tradizionali. Rispetto a una pompa a membrana standard, la pompa ad alta pressione con rapporto 2:1 può produrre fino a 13,80 bar, a circa la metà della portata.

Il rapporto 2:1 si ottiene utilizzando la superficie effettiva di entrambi i diaframmi raddoppiando la pressione in mandata.

PH30F-BSP-SAA-C

Pompa alta pressione rapporto 2:1

- Struttura imbullonata per una integrità priva di perdite.
- Simul-shift e tecnologia delle valvole a scarico rapido per prestazioni senza stallo / senza ghiaccio.
- Diaframmi sagomati per una lunga durata.
- Valvola principale modulare per facilitare la riparazione.

Applicazioni:

Fluidi ad alta viscosità
Fluidi ad alto densità
Caricamento delle filtropresse
Alta prevalenza / contropressione

Modello	Max litri/ minuto	Cicli di spostamento per litri a 6,9 bar	Peso kg	Diam. max solidi sospesi mm	Massima pressione di mandata bar
Pompa a membrana rapporto 2:1 1 1/2″ (38 mm)	238,48	1,17	39,9	6,4	13,8
Pompa a membrana rapporto 2:1 2″ (50 mm)	348,25	2,65	66,2	6,4	13,8
Pompa a membrana rapporto 2:1 3″ (76 mm)	605,6	5,3	121,6	9,5	13,8

Ordinazione

Posizione	1	2		3				4	5	6		7
Esempio:	PHXX	F	-	X	S	P	-	S	X	X	-	C

Posizione 1 Modello Serie	Posizione 2 Parte Centrale	Posizione 3 Connessioni	Posizione 4 Materiale sede	Posizione 5 Materiale sfera	Posizione 6 Materiale membrana	Posizione 7 Livello di revisione
PH15 - 1 1/2″ (38 mm) PH20 - 2″ (50 mm) PH30 - 3″ (76 mm)	F - Polipropilene conduttivo/Acciaio inox	1-1/2″ (PH15F) A - 1-1/2 NPTF B - 1-1/2 BSP parallela F - Flangia ANSI/DIN 1-1/2 2″ (PH20F) A - 2 - 11-1/2 NPTF-1 B - Rp 2 (2 - 11 BSP parallela) F - Flangia ANSI/DIN 2″ 3″ (PH30F) A - 3 - 8 NPTF-1 B - Rp 3 (3 - 11 BSP parallelo) F - Flangia ANSI/DIN 3″	S - Acciaio inox	A - Santoprene® T - PTFE C - Hytrel®	A - Santoprene® C - Hytrel® L - PTFE di lunga durata T - PTFE/Santoprene®	A - 1 1/2″ (38 mm) B - 2″ (50 mm) C - 3″ (76 mm)

Hytrel® è un marchio registrato della ditta DuPont. Santoprene® è un marchio registrato della ditta Monsanto, concesso in licenza alla Advanced Elastomer Systems, L.P.

Accessori

	PH15 - 1 1/2″ (38 mm)	PH20 - 2″ (50 mm)	PH30 - 3″ (76 mm)
Filtro/Regolatore	P39344-614	P39354-614	P39454-614
Kit di collegamento condotti aria	66084-1	66109	66109
Kit per riparazioni sezione pneumatica	637389	637369	637369
Kit per riparazioni sezione fluidi	637445-XX	637446-XX	637441-CC

Pompe a membrana Pit Boss

POMPE SPECIALI

Quando si acquista una pompa pneumatica a membrana Pit Boss di ARO®, si può contare su comprovate caratteristiche di durabilità, affidabilità e valore. Rappresentano la soluzione ideale per applicazioni generali di trasferimento, drenaggio e gestione dei solidi.

- Comode maniglie di presa
- Entrata con filtro rimovibile
- Valvola di scarico unidirezionale - operazioni in immersione

POMPA PIT BOSS	1-1/2" (38,1 MM)	2" (50 MM)	3" (76,2 MM)
Portata massima, L/min	302,8	590,5	821,3
Pressione di mandata max, bar	8,3	8,3	8,3
Dim. max particelle, mm	12,7	19,0	25,4
Peso pompa, kg	25	34	54
Attacchi fluido	1,5" (38,1 mm) NPTF e BSP (femmina)	2" (50 mm) NPTF e BSP (femmina)	3" (76,2 mm) NPTF e BSP (femmina)

Codice di ordinazione

Posizione	1	2	3		3	4	5		
Esempio:	666M	XX	0	-	1	X	X	-	C

Posizione 1 Modello base	Posizione 2 Corpo centrale/ attacco fluido	Posizione 3 Materiali a Contatto	Posizione 4 Materiale sede	Posizione 5 Materiale sfera	Posizione 6 Materiale membrana
666M	15 Alluminio / 1-1/2" (38,1 mm) NPTF 17 Alluminio / 1-1/2" (38,1 mm) BSP 25 Alluminio / 2" (50 mm) NPTF 27 Alluminio / 2" (50 mm) BSP 30 Alluminio / 3" (76,2 mm) NPTF 32 Alluminio / 3" (76,2 mm) BSP	0 Alluminio / Acciaio al carbonio	1 Alluminio	2 Nitrile C Hytrel E Santoprene	2 Nitrile 9 Hytrel B Santoprene

Accessori

	1-1/2" (38,1 MM)	2" (50 MM)	3" (76,2 MM)
Filtro/regolatore	P39344-614	P39354-614	P39454-614
Kit di manutenzione sezione aria	637118-C	637434	637434
Kit di manutenzione sezione fluido	637469-XX	637468-XX	637467-XX
Kit silenziatore	67463	67389	67389

Modelli metallici con valvola a flap da 2″ (50 mm)

POMPA SPECIALE

Le pompe pneumatiche a membrana con valvola a cerniera ARO® raggiungono portate fino a 651 L/min. Queste pompe sono progettate per gestire materiali filamentosi, fibrosi, solidi di grandi dimensioni (sospesi o non sospesi), abrasivi, fanghi e altre applicazioni meno adatte per pompe del tipo con ritegno a sfera. Le pompe dotate di valvola con flap sono utili per alimentare filtropresse, gestire il trattamento dei rifiuti, attività di drenaggio, trasferimento di materiale di riempimento e una serie di altre applicazioni complesse.

Rapporto:	1:1	
Portata max L/min.	651	
Spostamento per ciclo: a 6,9 bar Litri	5,3	
Ingresso aria (femmina):	3/4 - 14 N.P.T.F.-1	
Ingresso/uscita fluido (femmina):	PF20X-AXX-XXX-B	2 - 11-1/2 N.P.T.F.-1
	PF20X-BXX-XXX-B	Rp 2 (2 - 11 BSP parallela)
Pressione di esercizio max bar:	8,3	
Diam. max. solidi sospesi mm:	2″ (51) Semi-solidi	
Altezza di aspirazione massima a secco m:	4,2	
Peso (kg):	PF20A-XAX-SXX-B	44,2
	PF20A-XCX-SXX-B	75,4
	PF20A-ASX-SXX-B	75,3
	PF20A-BSX-SXX-B	75,3
	PF20A-FSX-SXX-B	80,3
	Aggiungere 13,1 kg per il motore pneumatico in acciaio inox	
	PF20R-XCX-SXX-B	81,1
	PF20R-XSX-SXX-B	81,9
Livello sonoro:	4,8 bar 60 cicli/min	85,0 db(A)
Silenziatore:	94810 (opzionale 94117)	

PF20A-AAP-SAA-B

Ordinazione

Posizione	1	2		3	4	5		6	7	8		9
Esempio:	PF20	X	-	X	X	X	-	S	X	X	-	B

Posizione 1 Modello Serie	Posizione 2 Parte Centrale	Posizione 3 Connessioni	Posizione 4 Parti a Contatto	Posizione 5 Viteria	Posizione 6 Materiale sede	Posizione 7 Materiale Valvola	Posizione 8 Materiale membrana	Posizione 9
PF20 - Standard Pompa	A - Alluminio* R - Polipropilene con tappi aria inox S - Acciaio inox* Y - Polipropilene con tappi aria ghisa	A - Filettatura NPTF B - Filettatura BSP F - Flangia ANSI/ DIN da 2″	A† - Alluminio* C - Ghisa S - Acciaio inox † Non disponibile con opzione PD20R o PD20Y	P - Acciaio rivestito S - Acciaio inox	S - Acciaio inox	A - EPR G - Nitrile U - Poliuretano V - Viton®	A - Santoprene® G - Buna- N T - PTFE/ Santoprene® V - Viton®	Livello di revisione

* approvato per l'uso in aree pericolose.

Hytrel® e Viton® sono marchi registrati della ditta DuPont. Santoprene® è un marchio registrato della ditta Monsanto, concesso in licenza alla Advanced Elastomer Systems, L.P.

Accessori

Kit di riparazione | 637421 (motore pneumatico)
637310-XX (settore fluido)

Pompe svuotamento fusti

POMPA SPECIALE

DAB05-PPCC-B-M

Pompe svuota contenitori

Disponibili con struttura in alluminio, acciaio inox o polipropilene – Le pompe svuota contenitori ARO sono disponibili in tre materiali diversi per una compatibilità ottimale con il liquido.

Rapporto:	1:1
Portata massima:	41,6 L/min.
Spostamento per ciclo:	0,15 litri
Ingresso aria: (Femmina)	1/4 -18 N.P.T.
Ingresso fluido:	Tubo sifone per contenitore da 208 litri
Uscita fluido:	1/2 -14 N.P.T.F. - 1
Pressione operativa massima:	6,8 bar
Diam. max. solidi sospesi:	2,4 mm
Peso spedizione: kg	10 pacchetto base in polipropilene
	11,8 pacchetto base in alluminio
	16,3 pacchetto base in acciaio inox

Pacchetti pompa svuotamento fusti

- Componenti del pacchetto collaudati in fabbrica - I componenti del pacchetto della pompa svuota contenitori ARO® contengono materiali di costruzione prestabiliti e idonei per una completa compatibilità con i fluidi.
- Dal modello base a quello più completo – i pacchetti pompa a tamburo sono disponibili in tre tipologie:
- Base: pompa, adattatore tappo, arresto di sicurezza aria, tubo sifone, guarnizione e base
- Completo/ trasferimento: pompa base più tubo flessibile per liquido o tubo flessibile per liquido con ugello anti-gocciolamento
- Completo/ erogatore: Pompa base più valvola di fondo, tubo flessibile e ugello erogatore

Caratteristiche pompa

- 61,64 L/min. Capacità di portata – le pompe svuota contenitori sono in grado di soddisfare le esigenze di una vasta gamma di applicazioni e volumi di lavoro.
- Funzionamento privo di stallo – le pompe e membrana ARO® hanno uno speciale design brevettato con valvola dell'aria "non bilanciata" che evita lo stallo anche a basse pressioni di ingresso dell'aria.
- Struttura imbullonata - Le pompe a membrana ARO® usano dispositivi di fissaggio con bulloni per garantire la tenuta in caso di perdite.
- Garanzia di 5 anni

Accessori

Kit di collegamento condotti aria | 66073-1
Kit di riparazione | 637458 (sezione pneumatica)
104255 (per riparazione del filtro/regolatore "piggyback" P29122-600)

Ordinazione

Numero modello	Corpo pompa e sedi	Diam. pompa e sfere	Check valve (Cod. art. 104253-2)	Valvola di fondo	Tubo 10' ASM	Valvola erogatrice	Fluido
DAB05-PPTT-2-A	POLIPROPILENE	PTFE	X	-	-	-	SOSTANZE ACIDE & CAUSTICHE
DAB05-PPCC-2-A	POLIPROPILENE	HYTREL®	X	-	-	-	OLIO
DAB05-PPUU-2-A	POLIPROPILENE	POLIURETANO	X	-	-	-	ACQUA/OLIO
DAB05-PPAA-2-A	POLIPROPILENE	SANTOPRENE®	X	-	-	-	SOSTANZE LEGGERMENTE ACIDE/CAUSTICHE
DAB05-PPCC-2-N	POLIPROPILENE	HYTREL®	X	-	NITRILE	-	OLIO
DAB05-PPCC-B-M	POLIPROPILENE	HYTREL®	X	X	NITRILE	ANTISGOCCIOLAMENTO	OLIO
DAB05-PPAA-2-B	POLIPROPILENE	SANTOPRENE®	X	-	EPDM	-	SOSTANZE LEGGERMENTE ACIDE/CAUSTICHE
DAB05-PPUU-2-C	POLIPROPILENE	POLIURETANO	X	-	Vinile	-	ACQUA/OLIO
DAB05-PPCC-B-J	POLIPROPILENE	HYTREL®	X	X	NITRILE RINFORZATO	X	OLIO
DAB05-PPAA-B-K	POLIPROPILENE	SANTOPRENE®	X	X	EPDM	X	SOSTANZE LEGGERMENTE ACIDE/CAUSTICHE
DAB05-SSTT-2-A	ACCIAIO INOX	PTFE	X	-	-	-	SOLVENTE
DAB05-ASTT-2-A	ALLUM./INOX	PTFE	X	-	-	-	SOLVENTE
DAB05-APCC-2-A	ALLUM./POLI.	HYTREL®	X	-	-	-	OLIO/ALCUNI SOLVENTI
DAB05-APCC-2-O	ALLUM./POLI.	HYTREL®	X	-	NITRILE	-	OLIO/ALCUNI SOLVENTI
DAB05-APCC-B-P	ALLUM./POLI.	HYTREL®	X	X	NITRILE	ANTISGOCCIOLAMENTO	OLIO/ALCUNI SOLVENTI
DAB05-APCC-B-L	ALLUM./POLI.	HYTREL®	X	X	NITRILE RINFORZATO	X	OLIO/ALCUNI SOLVENTI
DAB05-ASAA-2-A	ALLUM./INOX	SANTOPRENE®	X	-	-	-	ACQUA

Hytrel® è un marchio registrato della ditta DuPont. Santoprene® è un marchio registrato della ditta Monsanto, concesso in licenza alla Advanced Elastomer Systems, L.P.

POMPE CENTRIFUGHE

SPECIALITÀ

Le pompe pneumatiche centrifughe di ARO assicurano portate effettive fino a 870,5 L/min. Di dimensioni compatte, queste pompe sono utili per drenare fossati, cave, sentine, pozzi o altre aree con acqua stagnante. Queste pompe vengono utilizzate da enti comunali, società di servizi, miniere, navi, cantieri edilizi e siti industriali.

Portata massima, L/min.:	757 - P237AX-EU	
	870,5 - P35AX-EU	
Entrata aria (femmina):	3/4 -14 NPT (P237AX-EU)	
	1 - 11-1/2 NPT (P35A1-EU)	
Entrata fluido:	Entrata con griglie	
Uscita fluido:	2" (50 mm) NPTF P35A1-EU	
	2-1/2" (64 mm) NPTF P237A1-EU	
	2-1/2" (64 mm) BSP P237A3-EU	
Pressione operativa max, bar:	6,2	
Consumo aria in m3/min.:	P237AX-EU	2,83
	P35A1-EU	4,53
Diametro max solidi sospesi, mm:	6,4	
Materiale corpo pompa:	P237AX-EU	Ghisa
	P35A1-EU	Ghisa
Peso, kg:	P237AX-EU	21,8
	P35A1-EU	36

P237AX-EU

Codice di ordinazione

Posizione	1		2		
Esempio:	P237A	-	X	-	EU

Posizione 1 Modello	Posizione 2 Filettatura mandata
757 L/min.	1 - 2-1/2" (25 - 64 mm) NPT 3 - 2-1/2" (76 - 64 mm) BSP

Posizione	1		2		
Esempio:	P35A	-	1	-	EU

Posizione 1 Modello	Posizione 2 Filettatura mandata
870 L/min.	1 - 2" (25 - 50 mm) NPT

Accessori

Unità linea aria | C28453-810 per P237AX-EU
C28463-810 per P35A1-EU
I modelli C284X3-810 contengono filtro, regolatore e lubrificatore (unità FRL).

Kit di riparazione/manutenzione | Ricambi da ordinare separatamente.

Fare riferimento ai manuali d'uso:
Pompe P237AX-EU: modulo P6856
Pompe P35A1-EU: modulo P7263

Dimensioni e schemi di flusso delle pompe centrifughe

Altezza: poll. (mm)	P237AX-EU	17-5/8 (448)
	P35A1-EU	22-1/2 (570)
Dim. apertura pompa: poll. (mm)		
	P237AX-EU	8-3/4 (222) x 8-3/4 (222)
	P35A1-EU	8-7/16 (214) x 14-1/16 (357)
Presa tubo di mandata:	P237A1-EU	2-1/2" (64 mm) NPTF
	P237A3-EU	2-1/2" (64 mm) BSP
	P35A1-EU	2" (50 mm) NPTF
Presa tubo di entrata aria:	P237AX-EU	3/4" (19 mm) NPTF
	P35A1-EU	1" (25 mm) NPTF
Dim. consigliate flessibile entrata aria: poll. (mm)		
	P237AX-EU	3/4 (19)
	P35A1-EU	1 (25,4)
Presa tubo di scarico:	P237AX-EU	1-1/4" (32 mm) NPTF
	P35A1-EU	1-1/4" (32 mm) NPTF
Dim. consigliate flessibile di scarico: poll. (mm)		
	P237AX-EU	1-1/4 (31,7)
	P35A1-EU	1-1/4 (31,7)

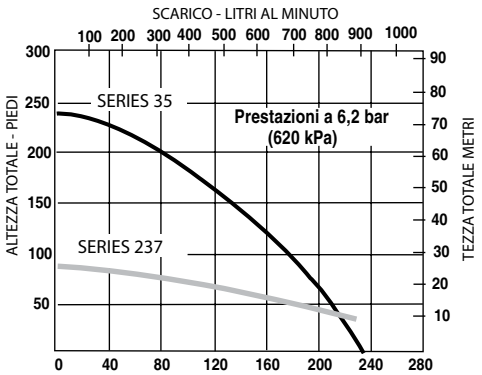

Per le curve di flusso a grandezza naturale, accedere a www.AROzone.com.
Per ulteriori informazioni, contattare l'assistenza tecnica al numero 1.800.495.0276

Pompa di miscelazione antigelo per carburanti / acqua

POMPA SPECIALE

Modello N. 650715-C

La pompa a membrana con rapporto di compressione 1:1 è concepita per la miscelazione 50/50 di antigelo e acqua nei sistemi refrigeranti del settore automotive. È dotata di due entrate per operazioni simultanee di pompaggio e miscelazione di antigelo e acqua.

2 entrate fluido da 1″ (25 mm) NPTF – uscita fluido da 1″ (25 mm) NPTF.

Pompa carburante omologata U/L

Modelli N. 650717-C, 670042, 650718-C e 650719-C

Sviluppate specificamente per il trasferimento di grandi volumi, lo scarico di sostanze sfuse o le applicazioni di rifornimento, queste pompe sono conformi alla specifica UL 79 e compatibili con benzina, carburante per aviazione, diesel, olio combustibile e cherosene.

Soluzione di gestione del cloruro di calcio per pneumatici

Modello N. 613201-2-C

Sistema sviluppato per svuotare e riempire gli pneumatici con una soluzione di cloruro di calcio. Il pacchetto include una pompa a membrana da 1″ (25 mm) 666100-441-C. Costruzione in alluminio con membrane in neoprene e valvole in PTFE compatibili con cloruro di calcio corrosivo, gruppo flessibile/filtro/pistola 60154. Include anche valvola di non ritorno, morsetti e viteria.

Modello	Materiale corpo (umido)	Materiale membrana / sfera	Entrata aria NPT (F) poll. (mm)	Materiale entrata / uscita fluido poll. (mm)	Portata max L/min	Fluidi compatibili
ATTACCHI 1″ (25 MM)						
650717-C	Alluminio	Viton / Res. acetalica	1/4″ (6 mm)	1″ / 1″ (25,4 mm)	109,8	Carburante (omol. UL 79)
ATTACCHI 1-1/2″ (38,1 MM)						
650718-C	Alluminio	Viton / Res. acetalica	1/2″ (13 mm)	1-1/2″ (38,1 mm)	283,9	Carburante (omol. UL 79)
ATTACCHI 2″ (50 MM)						
650719-C	Alluminio	Viton / Res. acetalica	3/4″ (19 mm)	2″ (50 mm)	397,5	Carburante (omol. UL 79)

Modello	Applicazione	Materiale collettore	Materiale membrana O-ring	Entrata aria NPT / F poll. (mm)	Uscita fluido NPT / F poll. (mm)	Max L/min.	Nella confezione
ATTACCHI 1/2″ (13 MM)							
670042	Carburanti	Alluminio	Viton	1/4″ (6)	1/2″ (13)	45,4	Solo pompa UL
ATTACCHI 1″ (25 MM)							
650715-C	Mix 50 / 50 di antigelo e acqua	Alluminio	Nitrile	1/4″ (6)	1″ (25,4)	133	Solo pompa
613201-2-C	Riemp. pneumatici cloruro di calcio	Alluminio	Neoprene	1/4″ (6)	1″ (25,4)	133	Flessibili di entrata/uscita, filtro, flessibile di aspirazione da 8′, leva di controllo, valvola di non ritorno

Dosaggio/Regolazione della portata

CONTROLLER

Il Controller ARO® funziona perfettamente con le pompe con interfaccia elettronica EXP e crea un sistema multi-pompa completamente automatizzato che aiuta i produttori e gli operatori a gestire i fluidi in modo semplice e intelligente, con la necessità di una minore supervisione dell'operatore. Passate a una soluzione automatizzata intelligente che vi aiuti a ottimizzare i costi e i tempi di produzione.

Scegliete un controller

Modelli	
Controller base (niente cavi)	651763-XX-0
Interfaccia con 1 pompa	651763-XX-1
Interfaccia con 2 pompe	651763-XX-2
Gruppo cavo, 4,88 m	47517818001
Gruppo cavo, 15,24 m	47517818005

XX = **AM** (Americhe)
EM (Europa, Medio Oriente, India e Africa)
AP (Asia/Pacifico)

Automatizzate il vostro processo
- Eliminate i processi manuali e gli errori
- Operate in remoto per un controllo e un monitoraggio più affidabili
- Permette il rilevamento delle perdite, del livello del liquido e il controllo proporzionale

Allarmi sistema in tempo reale
- Gli allarmi a distanza inviano i dati operativi
- I trigger possono innescare un arresto automatico
- Possono essere programmate delle notifiche per le attività di manutenzione

Integrazione del flussometro
- Un segnale del flussometro assicura un input accurato per un preciso controllo dei volumi
- Il controller chiude una valvola di mandata per chiudere rapidamente il flusso una volta raggiunto il volume desiderato
- Si integra agevolmente ed elimina la necessità di cablare e programmare un PLC

Soluzione tattile automatizzata
- Dosaggio accurato controllato elettronicamente
- Include funzioni pre-programmate e idonee alle esigenze degli utenti
- Sistema ad anello chiuso per assicurare ripetibilità entro +/- 1%

Controllo multi pompa
- Controlla 2 pompe per accurati processi di dosaggio in 2 parti
- Possibilità di programmare fino a 5 dosaggi per pompa
- Un allarme notifica la fine del processo di dosaggio

Avvio simultaneo pompaggio
- Sincronizzate le vostre pompe
- Il controller può segnalare l'avvio simultaneo di 2 pompe in applicazioni che richiedono rapporti volumetrici costanti.

Scegliete una pompa

Posizione		1	2		3	4	5		6	7	8		9	10	11
Esempio:	PE	XX	X	-	X	X	X	-	X	X	X	-	B	X	X

Serie modello	Posizione 1 Dimensioni Connessioni	Posizione 2 Materiale sezione centrale	Posizione 3 Connessioni	Posizione 4 Parti umide	Posizione 5 Viteria	Posizione 6 Materiale sede	Posizione 7 Materiale sfera
PE - Interfaccia elettronica	01 - Attacco da 1/4" (6,3 mm) 03 - Attacco da 3/8" (9,5 mm); 05 - Attacco da 1/2" (12,7 mm) 07 - Attacco da 3/4" (19 mm) 10 - Attacco da 1" (25,4 mm) 15 - Attacco da 1-1/2" (38,1 mm) 20 - Attacco da 2" (50 mm) 30 - Attacco da 3" (76,2 mm)	A Alluminio* P - Polipropilene S - Acciaio inox*	A - Filettatura NPT B - Filettatura BSP F - A.N.S.I. Laterale Y - A.N.S.I. Centrale	A - Alluminio* C - Ghisa D,E - Acetale messa a terra* H - Hastelloy* K,L - PVDF (Kynar) P,R - Polipropilene S - Acciaio inox*	P - Acciaio rivestito S - Acciaio inox	A - Santoprene® C - Hytrel® D - Acetale E - Acciaio al carbonio F - Alluminio G - Nitrile H - 440 Inox duro K - PVDF L - Hastelloy P - Polipropilene S - Acciaio inox	A - Santoprene® C - Hytrel® G - Nitrile S - 316 Inox T - PTFE U - Poliuretano V - Viton®

Posizione 8 Materiale diaf.	Posizione 9	Posizione 10 Codice specialità 1	Posizione 11 Codice specialità 2
A - Santoprene® C - Hytrel® G - Nitrile T - PTFE V - Viton®	Livello di revisione	A - Solenoide 120V CA, 110V CA + 60V CC B - Solenoide 12V CC, 24V CA + 22V CC C - Solenoide 240V CA, 220V Ca + 120V CC D - Solenoide 24V CC, 48V CA + 44V CA† E - Solenoide 12V CC NEC/CEC* F - Solenoide 24V CC NEC/CEC*† G - Solenoide 12V CC ATEX/IECex* H - Solenoide 24V CC ATEX/IECex* J - 120vCC NEC/CEC* K - Solenoide 220V CC ATEX/IECex* N - Solenoide senza bobina O - Blocco valvola standard (senza solenoide) P - Motore ported (valvola principale non inclusa) † solo tensioni dei solenoidi in grado di funzionare con il controller	E - Feedback fine corsa + rilevamento perdite F - Feedback fine corsa G - Fine corsa ATEX/IECex* H - Feedback fine corsa/Rilevamento perdite ATEX/IECex* L - Rilevamento perdite M - Rilevamento perdite ATEX/IECex/NEC/CEC* O - Nessuna opzione R - Feedback fine corsa NEC / CEC* T - Feedback fine corsa/Rilevamento perdite NEC /CEC*

* approvato per l'uso in aree pericolose.
- NEC / CEC: Classe I e II, Div 1 e 2, Gruppo A-D
- ATEX: Zona 1 e 2, 21 e 22

Hytrel® e Viton® sono marchi registrati della ditta DuPont. Santoprene® è un marchio registrato della ditta Monsanto, concesso in licenza alla Advanced Elastomer Systems, L.P.

Accessori interfaccia elettronica

Trovate rapidamente gli accessori, i sensori di rilevamento delle perdite, i sensori di fine corsa e i kit blocco elettrovalvole

Aggiornate la vostra pompa Compact o EXP con accessori per l'interfaccia elettronica in modo che possa integrarsi perfettamente nei processi automatizzati. Che si tratti di un processo automatizzato da PLC o del controllore di dosaggio/flusso di ARO®, questi accessori possono assicurare un comando in remoto, eliminare gli sprechi dei processi manuali e migliorare i tempi di attività attraverso soluzioni di manutenzione proattiva. Consultate il vostro rappresentante ARO® o il supporto tecnico per sapere quali accessori funzioneranno al meglio per la vostra pompa e la vostra applicazione.

Sensori di fine corsa

Utilizzati per monitorare i cicli della vostra pompa, per la manutenzione preventiva e per determinare il volume trasferito nelle applicazioni di dosaggio.

Rilevamento di fine corsa per il conteggio dei cicli			
Dimensioni attacco Compact /EXP	Impiego normale	Impiego pericoloso ATEX	Impiego pericoloso NEC, CEC
1/4″ (6,4 mm)	24110934	97404 e 97491	97404 e 97412
3/8″ (9,5 mm)	97048	97405 e 97491	97405 e 97412
1/2″ (12,7 mm) e 3/4″ (19 mm)	97053	97406 e 97491	97406 e 97412
1″ (25,4 mm)	97119	97408 e 97491	97408 e 97412
1 1/2″ (38 mm)	97396	97410 e 97491	97410 e 97412
2″ (50 mm) e 3″ (76 mm)	97121	97411 e 97491	97411 e 97412

** Nota: le opzioni pericolose richiedono sia un sensore di fine corsa sia un amplificatore di barriera.*

Rilevamento perdite

Riducete al minimo i tempi di fermo macchina indesiderati rilevando le rotture della membrana.

Rilevamento perdite		
Dimensioni attacco Compact /EXP	Impiego normale	Impiego pericoloso ATEX, NEC, CEC
1/4″(6,4 mm)	67237	96270-2 (Q.tà: 2) e 97414 (Q.tà: 1)
3/8″ (9,5 mm)	67237	96270-2 (Q.tà: 2) e 97414 (Q.tà: 1)
1/2″ (12,7 mm) e 3/4″ (19 mm)	67237	96270-2 (Q.tà: 2) e 97414 (Q.tà: 1)
1″ (25,4 mm)	67237	96270-2 (Q.tà: 2) e 97414 (Q.tà: 1)
1 1/2″ (38 mm)	67237	96270-2 (Q.tà: 2) e 97414 (Q.tà: 1)
2″ (50 mm) e 3″ (76 mm)	67237	96270-2 (Q.tà: 2) e 97414 (Q.tà: 1)

** Nota: le opzioni pericolose richiedono entrambi i due sensori di rilevamento perdite (1 per ogni membrana) e (2) barriere Zener*

Kit blocco elettrovalvola

Sostituzione della valvola principale esistente con una valvola principale azionata a solenoide. Ogni volta che il solenoide viene eccitato o diseccitato, la pompa pomperà una volta. Associandolo a un PLC o a un controllore ARO® è possibile ottenere un dosaggio preciso.

Posizione	1	2		3	
Esempio:	637371	-	X	-	X
Posizione 1 N. parte base		Posizione 2 Materiale blocco valvola		Posizione 3 Bobina elettrovalvola Materiale blocco valvola	
1/4″ (6,4 mm)	637371	1 - Alluminio		A = 120 V CA	
3/8″ (9,5 mm), 1/2″ (12,7 mm), 3/4″ (19 mm)	637540	2 - Acciaio inossidabile		B = 12 V CC	
1″ (25,4 mm)	637541	3- Polipropilene nero		C = 240 V CA	
1 1/2″ (38 mm)	637542	4- Polipropilene bianco		D = 24 V CC	
2″ (50 mm) e 3″ (76 mm)	637543			E = 12 V CC NEC/CEC	
				F = 24 V CC NEC/CEC	
				G = 12 V CC ATEX/IECex	
				H = 24 V CC ATEX/IECex	
				J = 120 V CA NEC/CEC	
				K = 220 V CA ATEX/IECex	
				N = Nessuna bobina *	

** Nota: un'opzione "Nessuna bobina" può essere acquistata se all'interno della struttura sono presenti più ambienti. Consultate il vostro rappresentante ARO® o il supporto tecnico per sapere qual è la corretta bobina elettrovalvola per la vostra applicazione.*

Valvola aria max a 2 vie

Controlla l'aria in ingresso alla pompa per semplici comandi on/off. Corpo in ottone pressofuso, stelo in acciaio inox e diaframmi in Buna-N garantiscono un'eccellente durata nel tempo.

Dimensioni attacco pompa	Valvola e connettore 24 V CC	Valvola e connettore 120 V CA
Da 1/4″ a 1″ (6,3-25,4 mm)	TB03EB-024-D e CSN-30	TB03EB-120-A e CSN-30
1-1/2″ (38 mm)	TB04EB-024-D e CSN-30	TB04EB-120-A e CSN-30
Da 2″ a 3″ (50-76 mm)	TB06EB-024-D e CSN-30	TB06EB-120-A e CSN-3

** Nota: Valvola e connettore devono essere acquistati*

Accessori

Kit collegamento condotti aria 66073-1

Rilevamento rottura membrana 67237

Kit contatore cicli 67350

Silenziatore per uso continuo 67323

Kit raccordi a flangia 637341-E10N

Controllo velocità inerziale 635040

	1/4" (6,4 mm) Non met.	3/8" (9,5 mm) Non met.	1/2" (12,7 mm) Non met.	1/2" (12,7 mm) Classica Non met.	3/4" (19 mm) Non met.	1/2" (12,7 mm) Metallica	3/4" (19 mm) Metallica
Kit collegamento condotti aria Il kit comprende un filtro/regolatore sovrapposto ("Piggyback") con manometro, raccordo filettato della tubazione e un tratto di 1,5 metri di manichetta dell'aria.	66073-1	66073-1	66073-1	66073-1	66073-1	66073-1	66073-1
Rilevamento perdite Avverte della rottura del membrana rilevando la presenza di liquido nella camera d'aria della pompa	Zona sicura 67237 ATEX, NEC, CEC: 96270-2 (Q.tà: 2) & 97414 (Qtà: 1)	Zona sicura 67237 ATEX, NEC, CEC: 96270-2 (Q.tà: 2) e 97414 (Q.tà: 1)	Zona sicura 67237 ATEX, NEC, CEC: 96270-2 (Q.tà: 2) e 97414 (Q.tà: 1)	-	Zona sicura 67237 ATEX, NEC, CEC: 96270-2 (Q.tà: 2) e 97414 (Qtà: 1)	Zona sicura 67237 ATEX, NEC, CEC: 96270-2 (Q.tà: 2) e 97414 (Qtà: 1)	Zona sicura 67237 ATEX,NEC, CEC: 96270-2 (Q.tà: 2) e 97414 (Qtà: 1)
Kit contatore cicli pneumatico Come il contachilometri della vostra auto, il contatore di cicli ARO® vi permette di sapere quanti cicli ha effettuato la vostra pompa, così sarete in grado di programmare la manutenzione preventiva.	-	66975	66975	-	66975	66975	66975
Kit sensore cicli Per il monitoraggio del funzionamento pompa. Può essere usato per monitorare i cicli della pompa, per la manutenzione preventiva e per avere un'indicazione della portata.	Zona sicura sul corpo: 24110934 ATEX sul corpo: 97404 e 97491 NEC, CEC sul corpo 97404 e 97412	Zona sicura sulla valvola principale: 67386 Impiego regolare sul corpo: 97048 ATEX sul corpo: 97405 e 97491 NEC, CEC sul corpo 97405 e 97412	Zona sicura sulla valvola principale: 67386 Impiego regolare sul corpo: 97053 ATEX sul corpo: 97406 e 97491 NEC, CEC sul corpo 97406 e 97412	Zona sicura sulla valvola principale: 67168	Zona sicura sulla valvola principale: 67386 Impiego regolare sul corpo: 97053 ATEX sul corpo: 97406 e 97491 NEC, CEC sul corpo 97406 e 97412	Zona sicura sul corpo: 97053 ATEX sul corpo: 97406 e 97491 NEC, CEC sul corpo 97406 e 97412	Zona sicura sul corpo: 97053 ATEX sul corpo: 97406 e 97491 NEC, CEC sul corpo: 97406 e 97412
Silenziatore per uso continuo Raccomandato per grandi portate e un uso continuo. La camera di espansione maggiorata del silenziatore permette di evacuare l'aria esausta a bassa temperatura.	-	-	-	-	-	-	-
Kit raccordi a flangia Da utilizzare con pompe EXP non metalliche con l'opzione collettore flangia. I kit flangia sono conformi alle norme DIN / A.N.S.I. Flangia realizzata in polipropilene (con riempimento in vetro) Bulloni, rondelle e dadi sono in acciaio inox (guarnizioni incluse).	-	-	-	-	-	-	-
Controllo velocità inerziale Esclude la pompa in caso di aumento eccessivo della velocità per cicli a vuoto.	-	-	635040	635040	635040	635040	635040
Attacco da parete Fissare opportunamente la pompa sopra il serbatoio. Realizzato in acciaio pesante rivestito. (pompa non inclusa) * Non inclusa la viteria	-	67388	76763	-	76763	76763	76763
Dosatore con conto alla rovescia Kit di conteggio dosi ad avviamento manuale, per monitorare il volume liquidi erogato attraverso il controllo del numero di cicli pompa (pompa non inclusa).	-	67072	67072	-	67072	67072	67072
Kit attivazione solenoide Controlla la frequenza di ciclo della pompa con il segnale on/off proveniente da PLC o altro dispositivo. Il kit comprende un connettore con cavo da 36" (910 mm) più i componenti e le istruzioni per l'installazione su una pompa standard. Per le applicazioni di dosaggio e batch.	-	67165-1 (24V CC) 67165-2 (120V CA)	67165-1 (24V CC) 67165-2 (120V CA)	67165-1 (24V CC) 67165-2 (120V CA)	-	67165-1 (24V CC) per PD05R-X-X-B 67165-2 (120V CA) per PD05R-X-X-B	-
Controlli velocità pompa a membrana Controlla il volume d'aria che viene alimentato alla pompa, consentendo all'operatore di controllare la velocità pompa. Può essere montato su pannello. Corpo composito.	104104-N02	104104-N02	104104-N02	104104-N02	104104-N02	104104-N02	104104-N02

Montaggio a parete
76763

Dosatore con conto alla rovescia
67072

Kit attivazione solenoide
67165-1

Controllo velocità
104104-N02

1" (25,4 mm) Non met.	1-1/2" (38 mm) Non met.	2" (50 mm) Non met.	3" (76 mm) Non met.	1" (25,4 mm) Metallica	1-1/2" (38 mm) Metallica	2" (50 mm) Metallica	3" (76 mm) Metallica	1" (25,4 mm) Rapporto 3:1
66073-2	66084-1	66109	66109	66073-2	66084-1	66109	66109	-
Zona sicura 67237 ATEX, NEC, CEC: 96270-2 (Q.tà: 2) e 97414 (Qtà: 1)	Zona sicura 67237 ATEX, NEC, CEC: 96270-2 (Q.tà: 2) e 97414 (Qtà: 1)	Zona sicura 67237 ATEX,NEC, CEC: 96270-2 (Q.tà: 2) e 97414 (Qtà: 1)	Zona sicura 67237 ATEX,NEC, CEC: 96270-2 (Q.tà: 2) e 97414 (Qtà: 1)	Zona sicura 67237 ATEX, NEC, CEC: 96270-2 (Q.tà: 2) e 97414 (Qtà: 1)	Zona sicura 67237 ATEX, NEC, CEC: 96270-2 (Q.tà: 2) e 97414 (Qtà: 1)	Zona sicura 67237 Impiego pericoloso: 96270-2 (Q.tà: 2) e 97414 (Q.tà: 1)	Zona sicura 67237 ATEX, NEC, CEC: 96270-2 (Q.tà: 2) e 97414 (Q.tà: 1)	-
67350	67350	67350	67350	67350	67350	67350-1	67350-1	-
Zona sicura sulla valvola principale: 67390 Impiego regolare sul corpo: 97119 ATEX sul corpo: 97408 e 97491 NEC, CEC sul corpo: 97408 e 97412	Zona sicura sulla valvola principale: 67390 Impiego regolare sul corpo: 97396 ATEX sul corpo: 97410 e 97491 NEC, CEC sul corpo: 97410 e 97412	Zona sicura sulla valvola principale: 67391 Impiego regolare sul corpo: 97121 ATEX sul corpo: 97411 e 97491 NEC, CEC sul corpo: 97411 e 97412	Zona sicura sulla valvola principale: 67391 Impiego regolare sul corpo: 97121 ATEX sul corpo: 97411 e 97491 NEC, CEC sul corpo: 97411 e 97412	Zona sicura sulla valvola principale: 67392 Impiego regolare sul corpo: 97119 ATEX sul corpo: 97408 e 97491 NEC, CEC sul corpo: 97408 e 97412	Zona sicura sulla valvola principale: 67392 Impiego regolare sul corpo: 97396 ATEX sul corpo: 97410 e 97491 NEC, CEC sul corpo: 97410 e 97412	Zona sicura sulla valvola principale: 67393 Impiego regolare sul corpo: 97396 ATEX sul corpo: 97410 e 97491 NEC, CEC sul corpo: 97410 e 97412	Zona sicura sulla valvola principale: 67393 Impiego regolare sul corpo: 97396 ATEX sul corpo: 97410 e 97491 NEC, CEC sul corpo: 97410 e 97412	-
-	-	67323	-	-	-	67263	67263	-
67341-E10N (Flangia laterale) 67341-C10N (Flangia centrale)	67341-E15N (Flangia laterale) 67341-C15N (Flangia centrale)	67341-E20N	-	-	-	-	-	-
635040	23644-400	23644-400	635043	635040	23644-400	23644-400	635043	-
-	-	-	-	66100	62133	-	-	67142
67072	67072-1	67072-1	-	67072	67072-1	-	-	-
67355-1 (24V CC) per PE10X-X-X 67355-2 (120V AC) per PE10X-X-X	-	67355-1 (24VDC) per PE20X-X-X-B 67355-2 (120V AC) per PE20X-X-X-B	-	67355-1 (24V CC) per PE10X-X-X 67355-2 (120V CA) per PE10X-X-X	-	-	67357-1 (24V CC) PE30X-X-X-C 67357-2 (120V CA) PE30X-X-X-C	-
104104-N02	104104-N04	104104-N04	104104-N06	104104-N02	104104-N04	104104-N06	104104-N06	-

Accessori

Filtro aria/regolatore

- Le unità della serie ARO-FLO prolungano la durata delle apparecchiature ad azionamento pneumatico riducendo al tempo stesso i costi operativi. Queste unità rimuovono efficacemente le particelle solide dalle condotte dell'aria compressa, rendendole la scelta ideale per applicazioni con grandi portate.

P39224-614

P39124-600

Filtro/regolatore sovrapposto ("piggyback"), coppa metallica con vetro trasparente, auto drenaggio

Dimensioni pompa	Numero modello NPT	Dimensioni attacco	Massima pressione di ingresso bar	Gamma di pressione bar	Portata max m³/ora	Filtrazione Micron	Dimensioni AxLxP mm
Da 1/4" (6,4 mm) a 3/4" (19 mm)	P39124-624	1/4" (6,4 mm)	17,2	0-9,7	80	5	175 x 74 x 74
1" (25,4 mm)	P39224-614	1/4" (6,4 mm)	17,2	0-9,7	122	5	229 x 56 x 81
1-1/2" (38 mm)	P39344-614	1/2" (12,7 mm)	17,2	0-9,7	292	5	277 x 71 x 81
2" (50 mm)	P39354-614	3/4" (19 mm)	17,2	0-9,7	294	5	277 x 71 x 81
3" (76,2 mm)	P39454-614	3/4" (19 mm)	17,2	0-9,7	401	5	373 x 89 x 104

Filtro/regolatore sovrapposto ("piggyback"), coppa in policarbonato. con gabbia di protezione, drenaggio manuale.

Dimensioni pompa	Numero modello NPT	Dimensioni attacco	Massima pressione di ingresso bar	Gamma di pressione bar	Portata max m³/ora	Filtrazione Micron	Dimensioni AxLxP mm
Da 1/4" (6,4 mm) a 3/4" (19 mm)	P39124-600	1/4" (6,4 mm)	10,3	0-9,7	80	5	157 x 74 x 74
1" (25,4 mm)	P39224-600	1/4" (6,4 mm)	10,3	0-9,7	72	5	206 x 56 x 81
1-1/2" (38 mm)	P39344-600	1/2" (12,7 mm)	10,3	0-9,7	172	5	277 x 71 x 81
2" (50 mm)	P39354-600	3/4" (19 mm)	10,3	0-9,7	173	5	254 x 71 x 81

Precauzioni per l'uso di coppe di plastica in policarbonato - Uso solo con aria compressa. I filtri e i lubrificatori con coppe in plastica in policarbonato sono progettati specificamente per l'aria compressa e il loro utilizzo con qualsiasi altro fluido (liquido o gas) è un'applicazione errata. Evitare sostanze nocive. Alcuni oli per compressori, detergenti chimici, solventi, vernici e fumi attaccano le coppe di plastica e possono determinarne il cedimento. Non utilizzare con questi materiali né nei pressi degli stessi. Consultare il produttore per qualsiasi chiarimento.

Ingersoll Rand attesta che la serie ARO®-Flo di filtri, regolatori, lubrificatori (1000, 1500, 2000, 3000) e alcuni accessori selezionati non rientrano nel campo di applicazione della direttiva ATEX 94/9/CEE o 2014/34/UE. I prodotti elencati nel certificato IRITS-1215-197 possono essere utilizzati in un ambiente gruppo II, categoria 2; gas e polveri con temperatura a T6 (Ex II 2GD T6) se sono soddisfatte tutte le condizioni stabilite nel Manuale di istruzioni. I manuali di istruzioni e il certificato relativo alla dichiarazione ATEX sono disponibili su AROZONE.COM.

Accessori

Tubi sifone

Da usare per trasferire fluidi da fusti da 200 L, i tubi sifone sono disponibili in PVC, acciaio al carbonio o acciaio inox 316. Sifoni da 1″ sono forniti con valvola di fondo per adescamento positivo. Tutti i modelli includono adattatore per fusto.

Modello n.	Descrizione	Per uso con le pompe
65109	Acciaio — NPT(F)	1″ (25,4 mm) (Metalliche)
66568	Acciaio inox — NPT(F)	1″ (25,4 mm) (Metalliche)
66568	Filtro e tubo sifone in acciaio inox	1″ (25,4 mm) (Non metalliche)
66779	PVC — NPT(F)	1″ (25,4 mm) (Non metalliche)

Agitatori

Agitatori disponibili sia per i contenitori da 20 litri che per quelli da 200 litri.
I motori pneumatici degli agitatori generano fra i 500 e i 1.000 giri/min. (modelli per fusti da 20 L.), e fra i 500 e i 3.000 giri/min. (modelli per fusti da 200 L.). L'albero e l'elica degli agitatori sono in acciaio inox 316.

Modello n.	Per fusto	Fissaggio	Potenza	Velocità motore	Diam. elica	Lunghezza asse
651100	20 L	1	0,33 hp	500 - 1.000 giri/min	102 mm	305 mm
651103	200 L	2	0,75 hp	500 - 3.000 giri/min	127 mm	830 mm
651104-1	200 L	1	0,95 hp	500 - 3.000 giri/min	127 mm	830 mm
651104-3	20 L	1	0,75 hp	500 - 3.000 giri/min	127 mm	267 mm

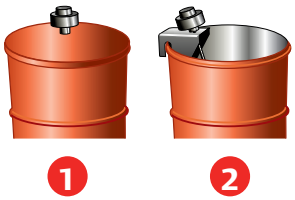

Coperchi fusto

Disponibili in acciaio inox e in acciaio al carbonio, questi coperchi resistenti permettono il montaggio sia della pompa sia dell'agitatore laddove necessario.

Modello n.	Per fusto	Materiale	Per uso con l'agitatore
66971	20 L	Acciaio inox	651100
66197	200 L	Acciaio al carbonio	651104-1
94422	200 L	Acciaio al carbonio	—

Sensore di livello liquido pneumatico*

Usato per controllare la pompa.
59916-1 per rilevare quando il liquido supera il livello desiderato
59916-2 per rilevare quando il liquido scende sotto il livello desiderato.
* Valvola a 3 o 4 vie richiesta

Sensore livello liquido

Valvole attuatore comando aria

La valvola a 3 vie controlla l'ingresso dell'aria alla pompa. L'attivazione avvia la pompa, mentre la disattivazione esclude l'alimentazione alla pompa e scarica l'aria dal motorino, evitando lo stallo.

MQ3728-120-A per pompe da 1/2″ (12,7 mm) e 1″ (25,4 mm)
H254SS-120-A per pompe da 1-1/2″ (38,1 mm),
MQ3729-120-A per pompe da 2″ (50 mm) e 3″

MQ3728-024-D 24 V CC per pompe da 1/2″ (12,7 mm) e 1″ (25,4 mm)
H254SS-024-D per pompe da 1-1/2″ (38,1 mm),
MQ3729-024-D per pompe da 2″ (50 mm) e 3″ (762 mm)

MQ3728-120-A utilizzato su pompe da 1/2" (38,1 mm) e da 1" (25,4 mm)

Accessori

Smorzatori di impulsi

Le pompe a membrana di qualsiasi tipo presentano almeno due momenti nel loro ciclo di lavoro in cui il processo avviene in assenza di pressione o portata. Gli effetti indesiderati di queste oscillazioni di pressione sono spesso la formazione di schiuma nel materiale liquido, avanzamento del materiale a impulsi, shock idraulico o schizzi di materiale. I tradizionali smorzatori di impulsi aiutano a ridurre gli impulsi indesiderati e altri problemi, ma necessitano anche dell'intervento dell'operatore e di regolazioni.

Smorzatori di pulsazioni automatici

- La regolazione automatica dell'aria compensa le oscillazioni di pressione dei liquidi senza bisogno che intervenga l'operatore.
- Notevole riduzione degli impulsi – gli "Shock Blockers" (dispositivi anti-shock) garantiscono una riduzione media degli impulsi del 60% - 80% in applicazioni in presenza di forte contropressione.
- Adatto per applicazioni con liquidi a flusso elevato/aggressivi – i modelli da 2" (50 mm) possono gestire volumi fino a max. 2,6 L, mentre i modelli da 3" (76,2 mm) arrivano a max. 8,3 L.
- Vasta gamma di materiali per una maggiore compatibilità – è possibile scegliere tra strutture in Kynar®, polipropilene, acetale conduttivo (modelli da 1" (25,4 mm)) o alluminio, ghisa o acciaio inox (modelli da 2" (50 mm) e 3" (76,2 mm)) per un'ottimale compatibilità fra pompa e smorzatore di pulsazioni.
- Ampia compatibilità fra membrana e liquido – è possibile scegliere tra Santoprene, nitrile, PTFE, Hytrel, Viton o uretano per una compatibilità ottimale tra liquido e membrana.
- Perfetta per applicazioni in processi industriali – la riduzione degli impulsi nelle lunghe tubazioni aiuta a prevenire costosi danni ai tubi e alla valvola a valle.
- Struttura imbullonata per una perfetta integrità e tenuta del contenitore e un ambiente di lavoro più sicuro.
- Struttura ultra-robusta per una maggiore durata – sia internamente che esternamente; i nuovi "Shock Blockers" sono molto robusti, per una manipolazione dei liquidi senza problemi e praticamente priva di impulsi.

Installazione tipica

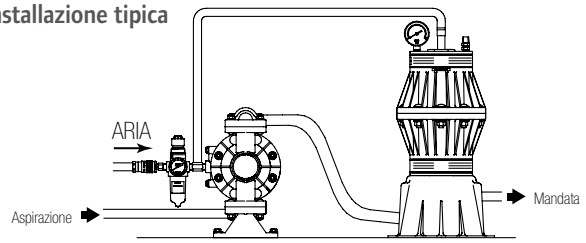

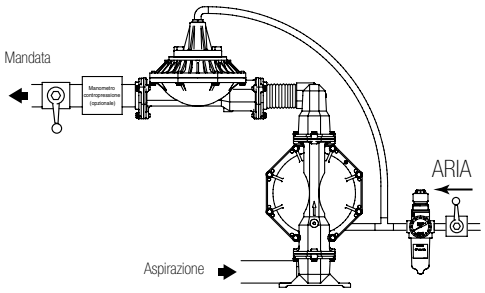

Ordinazione

Posizione	1	2		3	4	5		6
Esempio:	SBX0	X	-	X	X	S	-	X

Posizione 1 Modello e dimensione	Posizione 2 Sezione pneumatica	Posizione 3 Connessione fluidi	Posizione 4 Sezione fluidi	Posizione 5 Viteria	Posizione 6 Materiale membrana
SB10 - 1" (25,4 mm)	P - Polipropilene K - PVDF (Kynar) D - Acetale conduttivo	A - NPTF B - BSP	P - Polipropilene K - PVDF (Kynar) D - Acetale conduttivo	S - Acciaio inox 304	A - Santoprene® C - Hytrel® T - PTFE U - Uretano
SB20 - 2" (50 mm) SB30 - 3" (76,2 mm)	A - Alluminio S - Acciaio inossidabile	A - NPTF B - BSP	A - Alluminio C - Ghisa S - Acciaio inox	P - Acciaio al carbonio S - Acciaio inox 304	A - Santoprene® G - Nitrile T - PTFE / Santoprene® V - Viton®

Hytrel® e Viton® sono marchi registrati della ditta DuPont. Santoprene® è un marchio registrato della ditta Monsanto, concesso in licenza alla Advanced Elastomer Systems, L.P.

Kit di manutenzione

637432-XX

48495964

637375-XX

Tipo pompa		Modelli	Sezione mot. pneum.	Sezione fluido	Membrane monoblocco	Gruppo valvola pneum. princ.
3/8" (10 mm)	Non metallica	PD03P, PE03P	637428	637429-XX	—	—
1/2" (13 mm)	Non metallica	PD05P, PE05P	637428	637427-XX	—	—
	Metallica	PM05P	637389	637375-XX	—	—
		PD05A, PD05R, PE05A, PE05R	637428	637427-XX	—	—
3/4" (19 mm)	Non metallica	PD07P	637428	637427-XX	—	—
	Metallica	PD07R	637428	637427-XX	—	—
1" (25 mm)	Non metallica	6661A, 6661B	637118-C	637161-XX-C	48495964	—
	Metallica	66610, 66611, 66612, 66613	637118-C	637119-XX-C	48495964	—
		PH10A-XSS-SST	637338	637339	—	—
1 1/2" (38 mm)	Non metallica	6661T, 6661U	637118-C	637165-XX	48496806	—
	Metallica	66615, 66616, 66617, 66618	637118-C	637124-XX	48496806	—
		66M170	637118-C	637469-XX	—	—
2" (50 mm)	Non metallica	6662A, 6662B	637118-C	637165-XX	48497374	—
	Metallica	66625, 66627	637434	637432-XX	48497374	—
		66M270	637434	637468-XX	—	—
3" (76 mm)	Metallica	66630, 66632	637434	637433-XX	—	—
		66M320	637434	637467-XX	—	—
		PH30F-X	637369	637441-XX	—	637374-X

Isolatori antivibranti ARO

Isolatore antivibrante

Proteggono l'installazione della pompa riducendo le vibrazioni. Gli isolatori antivibranti ARO vengono utilizzati per ridurre in maniera efficace le vibrazioni meccaniche e le sollecitazioni del sistema di montaggio di una pompa pneumatica a membrana. Per isolare l'impatto delle vibrazioni della pompa sui tubi fissi, è consigliabile utilizzarli con connettori per tubi fluido flessibili.

- **Riduzione fino al 96% delle vibrazioni trasmesse attraverso il supporto**
- **Incluso un set di 4 isolatori antivibranti e viteria di montaggio**
- **Design intelligente: kit di diverse dimensioni a seconda del peso della pompa**

Numero modello (4 per kit)	CPN	Descrizione (Peso max pompa con fluido)
HSK-20	47532069001	Kit isolatore antivibrante 20 kg
HSK-40	47532069002	Kit isolatore antivibrante 40 kg
HSK-70	47532069003	Kit isolatore antivibrante 70 kg
HSK-110	47532069004	Kit isolatore antivibrante 110 kg
HSK-160	47636854001	Kit isolatore antivibrante 160 kg

Emissioni sonore in aria delle pompe

Emissioni sonore in aria delle pompe

I livelli di pressione sonora delle pompe pubblicati di seguito sono stati aggiornati a un livello sonoro continuo equivalente (L_{Aeq}) per soddisfare i requisiti di ANSI S1.13-1971.
CAGI-PNEUROP S5.1 con quattro posizioni microfono.

Dimensioni porta pompa (mm)	Pressione d'esercizio dell'aria (bar)	Cicli al minuto	Pressione del suono (LAeq)
Pompe a membrana			
12,7	4,8 bar	60	75,0 db(A)
25,4	4,8 bar	60	79,7 db(A)
			80,6 db(A)
38,1	4,8 bar	60	81,0 db(A)
			82,8 db(A)
50,8	4,8 bar	60	* 85,0 db(A)
76,2	4,8 bar	50	* 83,0 db(A)

Guida ai materiali

Questa tabella è una guida di riferimento rapido.
Controllare sempre la compatibilità dei materiali con una guida chimica attendibile.

		Scala 1 - 5 (5 è il valore migliore)		
	Limite max. temperatura di esercizio (C)	Resistenza chimica	Resistenza all'abrasione	Res. flessione*
Resina acetalica	82	3	3	-
Alluminio	-	1	3	-
Ghisa	-	3	4	-
Geolast (base nitrile)	82	2	2	3
Hastelloy C	-	5	-	-
Hytrel	66	2	4	4
Neoprene	93	2	2	3
Nitrile	82	2	2	3
Polipropilene	80	4	2	-
Poliuretano	66	1	4	4
PTFE	107	5	2	4**
PVDF	93	5	2	-
Santoprene	107	4	4	5
Acciaio inox (300-Series)	-	4	4	-
Acciaio inox (400-Series)	-	3	5	-
Viton	177	4	2	1

** Applicabile solo alle membrane.*
*** Maggiore resistenza alla flessione con utilizzo del supporto membrana in Santoprene.*

NOTA: le temperature sono di riferimento solo per i materiali. Fare riferimento al manuale d'uso per la temperatura operativa max delle pompe.

Tabella di conversione viscosità

Centi Poise	Poise	Saybolt Universal (SSU)	Saybolt Furol	Ford N. 3	Ford N. 4	Zahn N. 1	Zahn N. 2	Zahn N. 3
1	0,01	31						
2	0,02	34						
4	0,04	38						
7	0,07	47		8				
10	0,10	60		9	5	30	16	
15	0,15	80	13	10	8	34	17	
20	0,20	100	15	12	10	37	18	
25	0,24	130	17	15	12	41	19	
30	0,30	160	19	19	14	44	20	
40	0,40	210	24	25	18	52	22	
50	0,50	260	29	29	22	60	24	
60	0,60	320	34	33	25	68	27	
70	0,70	370	39	36	28	72	30	
80	0,80	430	42	41	31	81	34	
90	0,90	480	49	45	32	88	37	10
100	1,0	530	54	50	34		41	12
120	1,2	580	59	58	41		49	14
140	1,4	690	70	66	45		58	16
160	1,6	790	79	72	50		66	18
180	1,8	900	91	81	54		74	20
200	2,0	1.000	100	90	58		82	23
220	2,2	1.100	110	98	62		88	25
240	2,4	1.200	120	106	65			27
260	2,6	1.280	128	115	68			30
280	2,8	1.380	138	122	70			32
300	3,0	1.475	148	130	74			34
320	3,2	1.530	153	136	89			36
340	3,4	1.630	163	142	95			39
360	3,6	1.730	173	150	100			41
380	3,8	1.850	185	160	106			43
400	4,0	1.950	195	170	112			46
420	4,2	2.050	205	180	118			48
440	4,4	2.160	216	188	124			50
460	4,6	2.270	227	200	130			52
480	4,8	2.380	238	210	137			54
500	5,0	2.480	248	218	143			58
550	5,5	2.660	266	230	153			64
600	6,0	2.900	290	250	170			68
700	7,0	3.380	338	295	194			76
800	8,0	3.880	388	340	223			
900	9,0	4.300	430	365	247			
1.000	10,0	4.600	460	390	264			
1.100	11	5.200	520	445	299			
1.200	12	5.620	562	480	323			
1.300	13	6.100	610	520	350			
1.400	14	6.480	648	550	372			
1.500	15	7.000	700	595	400			
1.600	16	7.500	750	635	430			
1.700	17	8.000	800	680	460			
1.800	18	8.500	850	720	490			
1.900	19	9.000	900	760	520			
2.000	20	9.400	940	800	540			
2.100	21	9.850	985	835	565			
2.200	22	10.300	1.030	875	592			
2.300	23	10.750	1.075	910	617			
2.400	24	11.200	1.120	950	645			
2.500	25	11.600	1.160	985	676			
3.000	30	14.500	1.450	1.230	833			
3.500	35	16.500	1.650	1.400	950			
4.000	40	18.500	1.850	1.570	1.060			
4.500	45	21.000	2.100	1.780	1.175			
5.000	50	23.500	2.350		1.350			
5.500	55	26.000	2.600		1.495			
6.000	60	28.000	2.800		1.605			
6.500	65	30.000	3.000		1.720			
7.000	70	32.500	3.250		1.870			
7.500	75	35.000	3.500		2.010			
8.000	80	37.000	3.700		2.120			
8.500	85	39.500	3.950		2.270			
9.000	90	41.000	4.100		2.360			
9.500	95	43.000	4.350		2.470			
10.000	100	46.500	4.650		2.670			
15.000	150	69.400	6.940					
20.000	200	92.500	9.250					
30.000	300	138.600	13.860					
40.000	400	185.000	18.500					
50.000	500	231.000	23.100					
60.000	600	277.500	27.750					
70.000	700	323.500	32.350					
80.000	800	370.000	37.000					
90.000	900	415.500	41.550					
100.000	1.000	462.000	46.200					
125.000	1.250	578.000	57.800					
150.000	1.500	694.000	69.400					
175.000	1.750	810.000	81.000					
200.000	2.000	925.000	92.500					

ARO® AUTHENTIC ARO PARTS

Progettati e realizzati con precisione da ARO®, i Ricambi Authentic ARO® sono gli unici pezzi di ricambio su cui potete contare per riportare le attrezzature ARO® alle prestazioni e alla qualità originarie, dando al contempo manforte alla vostra garanzia e alla certificazione di idoneità agli impieghi pericolosi ATEX.

Perché Ricambi Authentic ARO®?

Senza il nome Authentic ARO®, il ricambio non reca la promessa ARO® e corre il rischio di avere proprietà chimiche, metallurgiche e meccaniche scadenti.

E solo i Ricambi Authentic ARO® assicurano che le nostre pompe continuino a soddisfare i severi requisiti per le certificazioni ATEX e CE.

I Ricambi Authentic ARO® includono:

- ricambi e accessori per pompe a diaframma
- ricambi e accessori per pompe a pistoni
- ricambi e accessori per lubrificazione
- ricambi e accessori per filtri regolatori e lubrificatori

Le membrane in PTFE a lunga durata ARO® favoriscono il flusso continuo delle pompe

- Comprovato raddoppio della vita utile rispetto al PTFE standard*.
- Realizzate con PTFE con una formulazione esclusiva che offre una maggiore resistenza alle flessioni ripetute
- Stessa resistenza chimica rispetto al PTE convenzionale
- Sostituzione senza complicanze dei vostri diaframmi PTFE esistenti S

*come misurato dall'intervallo medio tra le avarie

Informazioni su ARO®

ARO® è un produttore mondiale di prodotti per la gestione dei fluidi sapientemente progettati per assicurare prestazioni e facilità di manutenzione, consentendo un agevole trasferimento del successo alle attività dei nostri clienti. Ecco perché ARO® è l'intelligenza nei fluidi—la scelta intelligente nei prodotti di gestione dei fluidi per le attività industriali.

Con oltre 85 anni di storia di eccellenti prestazioni dei prodotti e dei servizi di assistenza, ARO® fornisce apparecchiature per la gestione dei fluidi per clienti e settori di tutto il mondo, compreso quello chimico, manifatturiero, energetico, farmaceutico, minerario e altro ancora.

ARO® ha il prodotto giusto per soddisfare le esigenze specifiche dei nostri clienti. Proponiamo pompe a diaframma ad azionamento pneumatico, pompe a pistoni e pacchetti, filtri, regolatori e lubrificatori (FRL), attrezzature per la lubrificazione, valvole e cilindri pneumatici.

ARO®

Distribuito da:

ConSolution
www.ConSolution.it
02 87176987

www.AROzone.com youtube.com/aropumps

Nord America
800 495-0276
arotechsupport@irco.com
arocustomerservice.com

America Latina
0800 77 123 36
aro-hotline-sc@irco.com
aro-hotline-nc@irco.com

Europa
fluid_management_emea@irco.com

India/Medio Oriente/Africa
1 800 103 9324
aropumps.India@irco.com (India)
fluid_management_emea@irco.com

Asia-Pacifico (AP)
8008202128/4008202128
aroaphotline@irco.com
arozone.cn

ARO®

ARO® è un marchio di Ingersoll Rand. Ingersoll Rand (NYSE:IR) migliora la qualità della vita grazie alla realizzazione di ambienti confortevoli, sostenibili ed efficienti. I nostri dipendenti e la nostra gamma di marchi - tra cui Club Car®, Ingersoll Rand®, Thermo King® e Trane® - collaborano per migliorare la qualità dell'aria e il comfort nelle abitazioni e negli edifici, nel trasporto e nella conservazione di alimenti e merci deperibili, nonché per aumentare la produttività e l'efficienza industriale. Siamo un'azienda globale dal valore di 14 miliardi di euro i cui obiettivi sono un mondo all'insegna del progresso sostenibile e il conseguimento di risultati duraturi. Per ulteriori informazioni visitare www.ingersollrand.com.

Ci impegniamo a utilizzare metodi di stampa rispettosi dell'ambiente.

©2019 Ingersoll Rand IRITS-0419-027 IT 0719